RSO/01 GERMAN TRACTOR

1/35 MILITARY MINIATURE SERIES
NO.394

TAMIYA

1/35 ミリタリーミニチュアシリーズ
NO.394

ドイツ RSO/01 多用途牽引車



READ BEFORE ASSEMBLY

⚠ 注　意 ●このキットは組み立てモデルです。作る前に必ず説明書を最後までお読みください。小学生などの低年齢の方が組み立てるときは、保護者の方もお読みください。また接着剤や塗料は、必ずプラスチック用をお使いください（別売）。●工具の使用には十分注意してください。特にナイフ、ニッパーなどの刃物によるケガや事故に注意してください。●接着剤や塗料は使用する前にそれぞれの注意書きをよく読み、指示に従って正しく使用し、換気に十分注意してください。●小さなお子様のいる所での工作はやめてください。小さな部品の飲み込みや、ビニール袋をかぶっての窒息などの危険な状況が考えられます。●部品の先端が尖っている場合があります。取り扱いに注意してください。

⚠ CAUTION ●Read carefully and fully understand the instructions before commencing assembly. A supervising adult should also read the instructions if a child assembles the model. ●When assembling this kit, tools including knives are used. Extra care should be taken to avoid personal injury. ●Read and follow the instructions supplied with paint and/or cement, if used (not included in kit). Use plastic cement and paints only. ● Keep out of reach of small children. Children must not be allowed to put any parts in their mouths or pull vinyl bags over their heads. ●Some parts have sharp edges. Take care when handling.

⚠ VORSICHT ●Bevor Sie mit dem Zusammenbau beginnen, sollten Sie alle Anweisungen gelesen und verstanden haben. Falls ein Kind das Modell zusammenbaut, sollte ein beaufsichtigender Erwachsener die Bauanleitung ebenfalls gelesen haben. ●Beim Zusammenbau dieses Bausatzes werden Werkzeuge einschließlich Messer verwendet. Zur Vermeidung von Verletzungen ist besondere Vorsicht angebracht. ●Wenn Sie Farben und/oder Kleber verwenden (nicht im Bausatz enthalten), beachten und befolgen Sie die dort beiliegenden Anweisungen. Nur Klebstoff und Farben für Plastik verwenden. ●Bausatz von kleinen Kindern fernhalten. Kindern darf keine Möglichkeit gegeben werden, irgendwelche Teile in den Mund zu nehmen oder sich Plastiktüten über den Kopf zu ziehen. ●Einige Teile haben scharfe Kanten. Passen Sie bei der Benutzung entsprechend auf.

⚠ PRECAUTIONS ●Bien lire et assimiler les instructions avant de commencer l'assemblage. La construction du modèle par un enfant doit s'effectuer sous la surveillance d'un adulte. ●L'assemblage de ce kit requiert de l'outillage, en particulier des couteaux de modélisme. Manier les outils avec précaution pour éviter toute blessure. ●Lire et suivre les instructions d'utilisation des peintures et ou de la colle, si utilisées (non incluses dans le kit). Utiliser uniquement une colle et des peintures spéciales pour le polystyrène. ●Garder hors de portée des enfants en bas âge. Ne pas laisser les enfants mettre en bouche ou sucer les pièces, ou passer un sachet vinyl sur la tête. ●Certaines pièces du modèle ont des rebords acérés. Manipuler avec précaution.

PAINTS REQUIRED

塗装指示のマークです。タミヤカラーのカラーナンバーで指示しました。
This mark denotes numbers for Tamiya Paint colors.

LP-55 ●ダークイエロー 2（ドイツ陸軍） / Dark yellow 2 /
XF-88 Dunkelgelb 2 / Jaune foncé 2

LP-56 ●ダークグリーン 2（ドイツ陸軍） / Dark green 2 /
XF-89 Dunkelgrün 2 / Vert foncé 2

LP-57 ●レッドブラウン 2（ドイツ陸軍） / Red brown 2 /
XF-90 Rotbraun 2 / Rouge brun 2

X-6 ●オレンジ / Orange / Orange / Orange

X-7 ●レッド / Red / Rot / Rouge

XF-1 ●フラットブラック / Flat black / Matt Schwarz / Noir mat

XF-15 ●フラットフレッシュ / Flat flesh / Fleischfarben Matt / Chair mate

XF-49 ●カーキ / Khaki / Khaki / Kaki

XF-52 ●フラットアース / Flat earth / Erdfarbe / Terre mate

XF-56 ●メタリックグレイ / Metallic grey / Grau-Metallic / Gris métallisé

XF-64 ●レッドブラウン / Red brown / Rotbraun / Rouge brun

XF-65 ●フィールドグレイ / Field grey / Feldgrau / Gris campagne

XF-84 ●ダークアイアン（履帯色） / Dark iron / Dunkels Eisen / Fer foncé

XF-85 ●ラバーブラック / Rubber black / Gummi-Schwarz / Noir caoutchouc

RECOMMENDED TOOLS

《用意する工具》
Recommended tools
Benötigte Werkzeuge
Outillage nécessaire

ニッパー
Side cutters
Seitenschneider
Pinces coupantes

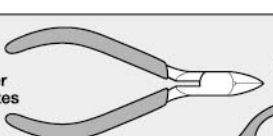

ピンセット
Tweezers
Pinzette
Précelles





多用途接着剤(クリヤー)
Multipurpose Cement (Clear)
Mehrzweckkleber (Klar)

接着剤
（プラスチック用）
Cement
Kleber
Colle



ハサミ
Scissors
Schere
Ciseaux

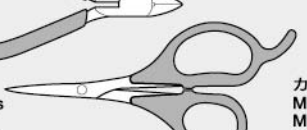

カッター
Modeling knife
Modelliermesser
Couteau de modéliste



注意！ NOTICE

このキットは2種類のマーキングを選べます。

★本キットは右記のマーキング A または B のどちらかを選べます。別紙カラー塗装図を参考に1つ選んでください。
★Select either Marking Option A or B , referring to the separate sheet.
★Für die Kennzeichnung wählen Sie entweder Option A oder B gemäss beiliegendem Blatt.
★Choisir les options de marquage A ou B en se reportant au feuillet séparé.

A 第1スキー猟兵師団 1944年 東部戦線
1st Skijäger Division, Eastern Front, 1944

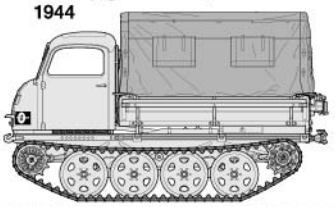

B 所属部隊不明 1944年 フランス
Unit unknown, France, 1944

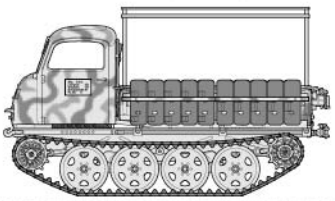

《マスクシールのはり方》
●ウインドウ部品を塗装するときはマスクシールを使用します。
①指示されたマスクシールをはがし、ウインドウにあわせて外側からはります。隙間から塗料が入らないようにしっかりはります。
②説明図の中で指示された部分をタミヤカラーで塗装してください。スプレーを使用するときはマスクシールの貼られていない面もマスキングテープ（別売）でマスキングしてください。
③塗装後、マスクシールをはがします。

MASKING STICKERS
●Use masking stickers to protect windows when painting.
①Refer to instructions and mask off windows from outside using masking stickers included in kit.
②Paint indicated areas. When using spray paint, mask off the other sides using masking tape (available separately).
③Remove masking stickers before paint has completely dried.

ABKLEBER
●Für das Lackieren die Fenster mit Abklebern abdecken.
①Die Fenster von außen unter Verwendung der im Bausatz enthaltenen Abkleber abdecken.
②Angezeigte Bereiche lackieren. Bei Verwendung von Sprühfarben ist auch die Rückseite unter Verwendung von (getrennt erhältlichem) Abklebeband abzukleben.
③Aufkleber vor dem endgültigen Trocknen der Farbe abziehen.

MASQUES
●Utiliser les masques adhésifs pour protéger les vitres pendant la mise en peinture.
①Se reporter aux instructions pour cacher les vitres par l'extérieur au moyen des masques fournis.
②Peindre les parties indiquées. Si on utilise de la peinture en bombe, protéger les autres zones avec de la bande cache (disponible séparément).
③Enlever les masques avant séchage complet de la peinture.

ASSEMBLY

《使わない部品》/ Not used. ····· A1×1, A33×2, C41×1
Nicht verwenden. / Non utilisées.

●組立説明図の中で塗装指示のない部品は車体色で塗装します。別紙の塗装図を参照してください。
●When no color is specified paint the item with body color, referring to separate sheet.
●Wenn keine Farbe angegeben ist, Teile mit Karosserie-Farbe bemalen. Beachten Sie das separate Blatt.
●Lorsqu'aucune teinte n'est spécifiée, peindre dans la couleur de la carrosserie, en se reportant au feuillet séparé.

1 エンジンの組み立て
Engine
Motor
Moteur

指示の部分を切り取ります。
Cut off.
Wegschneiden.
Découper.

■混合色について
(例) XF-56 : 1+XF-64 : 2

●左記の場合は、各色を1 : 2の比率で調色します。
●Left instruction shows example paint mixing ratio.
●Die Anleitung auf der linken Seite zeigt ein Beispiel für das Mischungsverhältnis der Farben an.
●Les instructions à gauche montrent un exemple de proportions de mélange.

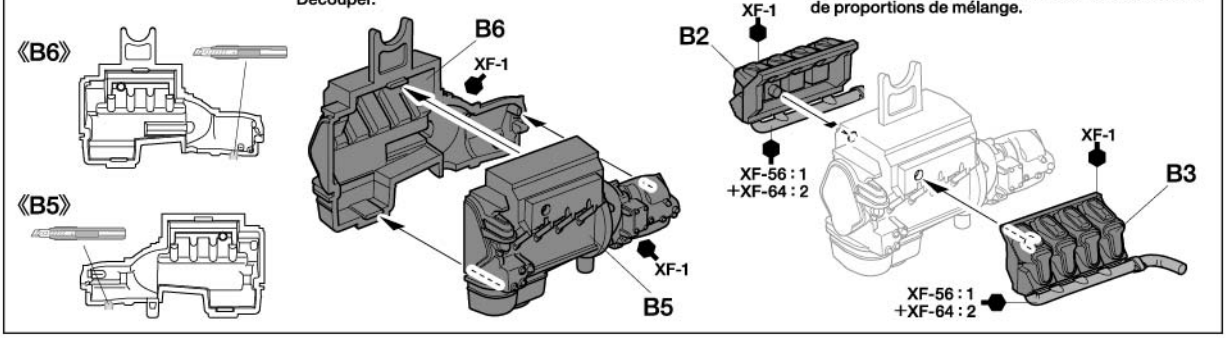

2 車体下部の組み立て
Lower hull
Wannen-Unterteil
Caisse inférieure

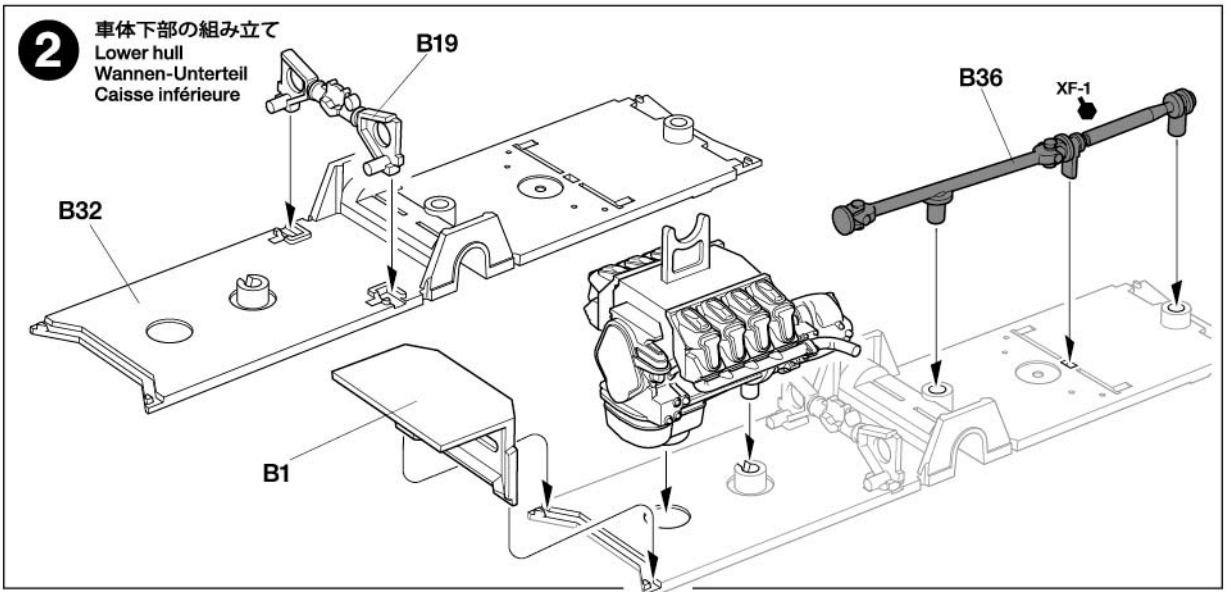

35394 RSO/01 (11057947)

3 デフケースの取り付け
Attaching differential case
Anbau des Differentialgehäuse
Fixation du carter de différentiel

《B27》

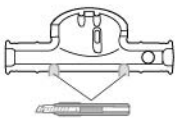

《B26》



《デフケース》
Differential case
Differentialgehäuse
Carter de différentiel

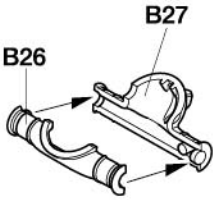

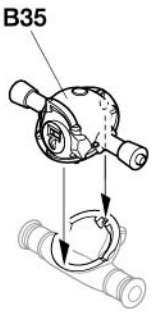

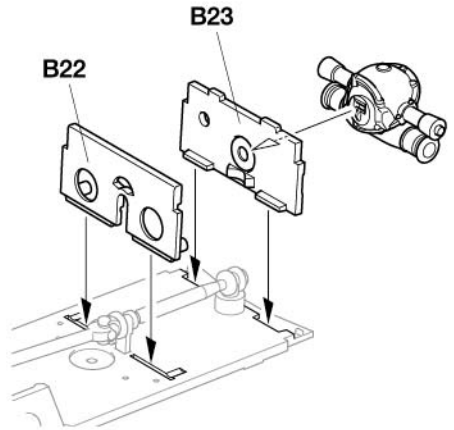

4 シャーシの組み立て
Chassis
Châssis

《B30, B31》

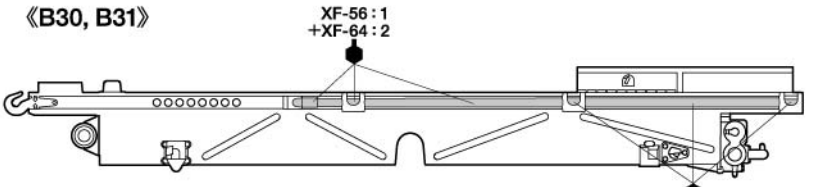

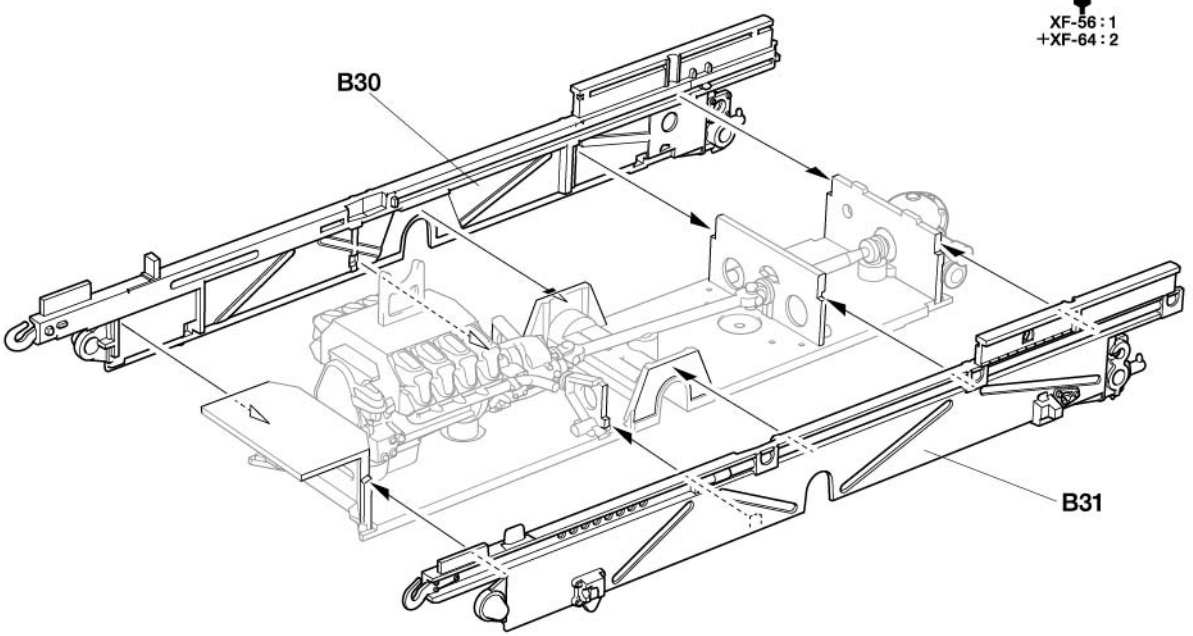

5 牽引具基部の組み立て
Tow hook base
Basis für Schlepphaken
Base du crochet de remorquage

★上下に注意。
★Note direction.
★Auf richtige Platzierung achten.
★Noter le sens.

《B18》

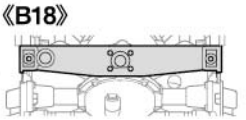

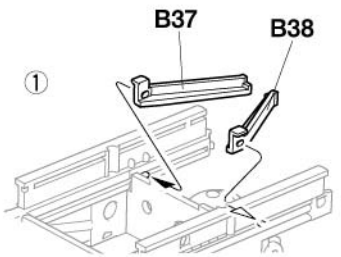

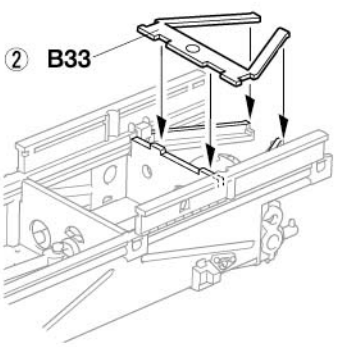

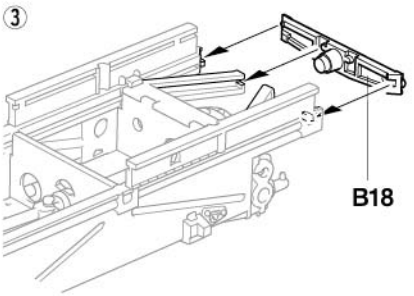

★図のように取り付けます。
★Attach as shown.
★Gemäß Abbildung einbauen.
★Fixer comme indiqué.

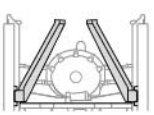

6 燃料タンクの取り付け
Attaching fuel tank
Einbau des Kraftstofftanks
Fixation du reservoir

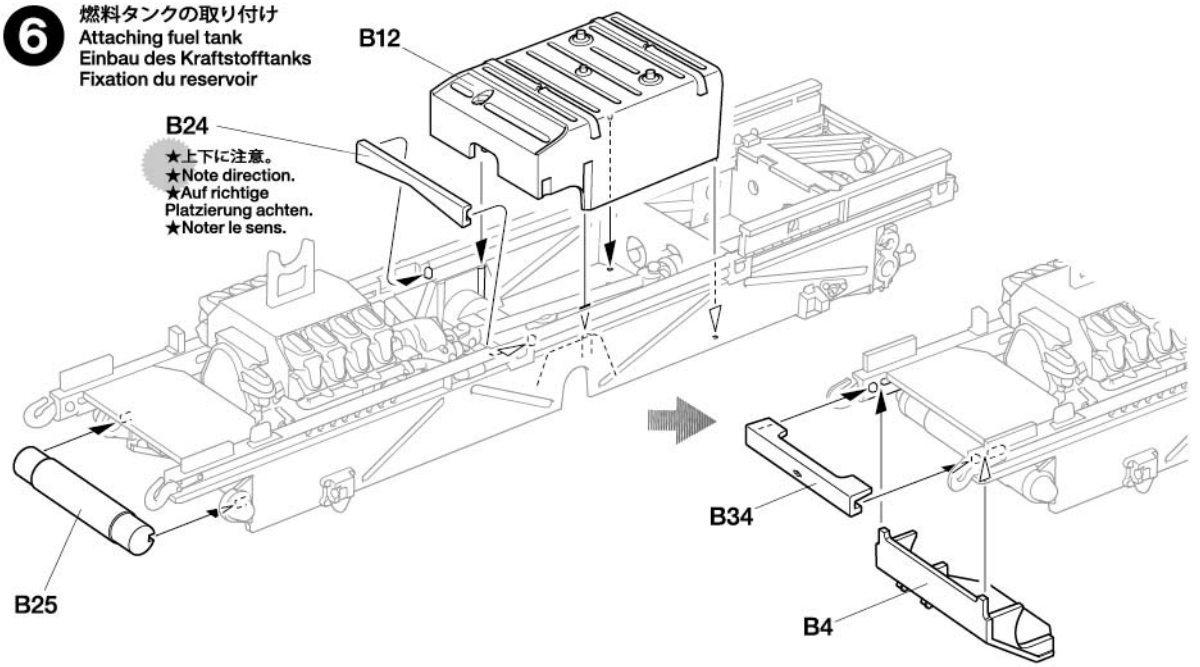

7 サスペンションの組み立て
Suspension
Radaufhängung

《サスペンション》
Suspension
Radaufhängung

★2個作ります。
★Make 2.
★2 Satz anfertigen.
★Faire 2 jeux.

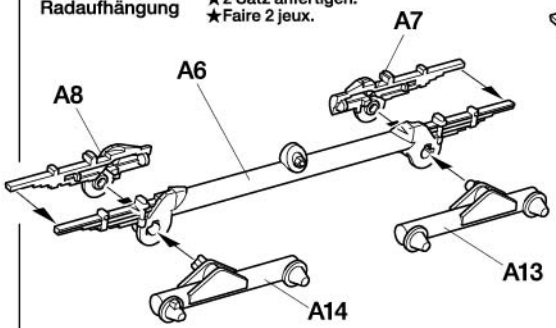

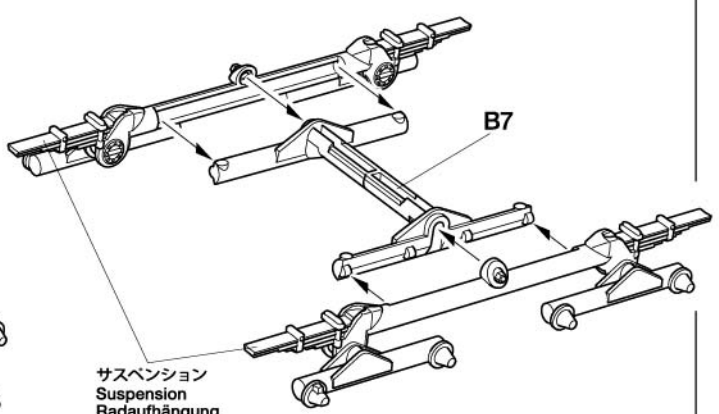



★A13とA14が一直線になるように取り付けます。
★Ensure A13 and A14 are aligned.
★Sicherstellen, dass A13 und A14 parallel sind.
★S'assurer que A13 et A14 soient parallèles.

8 サスペンションの取り付け
Attaching suspension
Radaufhängung-Einbau
Fixation de la suspension

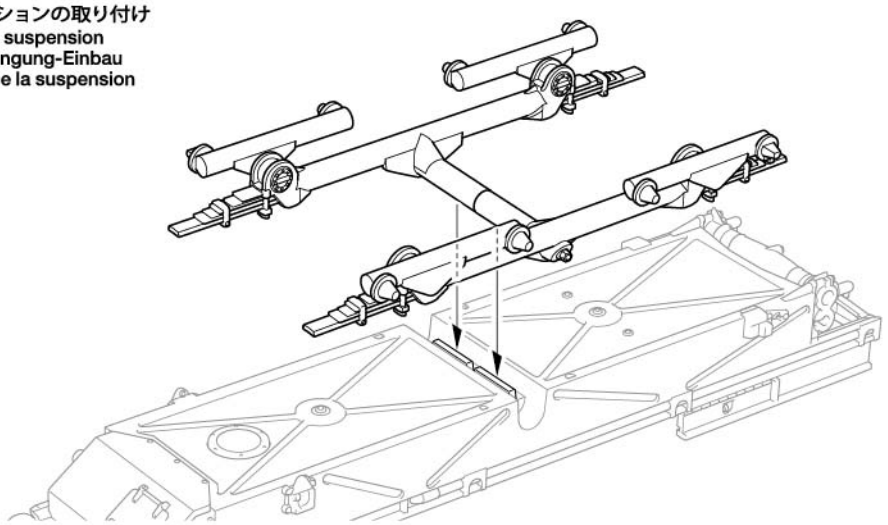

9 車体部品の取り付け
Attaching hull parts
Wannen-Einzelteile-Einbau
Fixation des équipements de la caisse

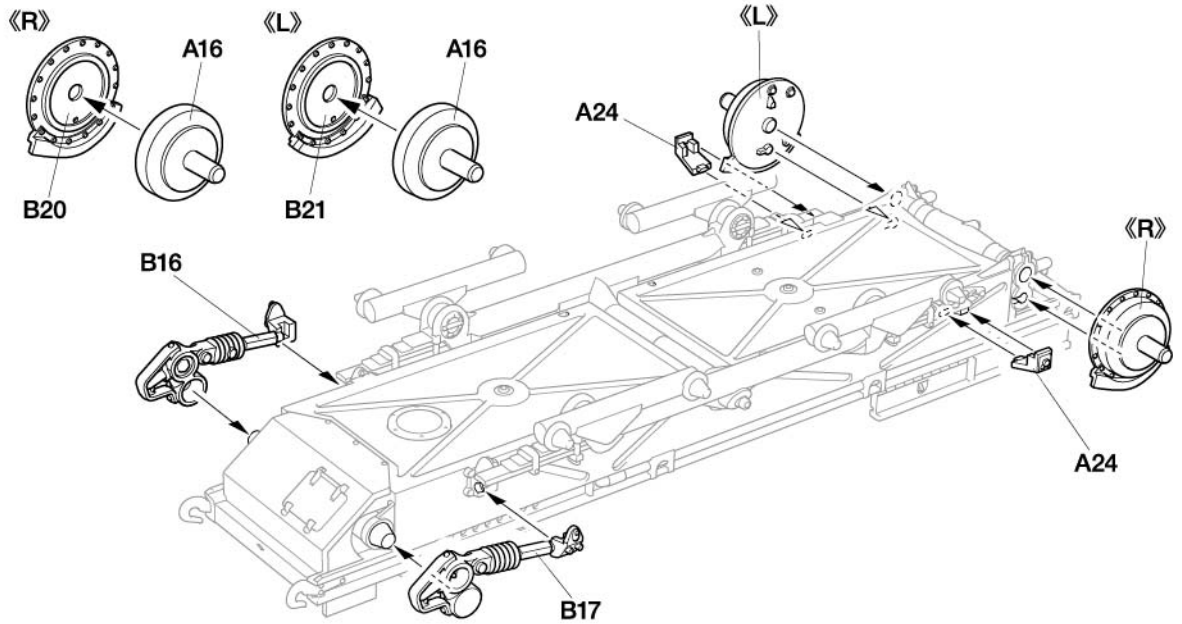

10 アイドラーホイールの取り付け
Attaching idler wheels
Anbau der Spannräder
Fixation des roues tendeuses

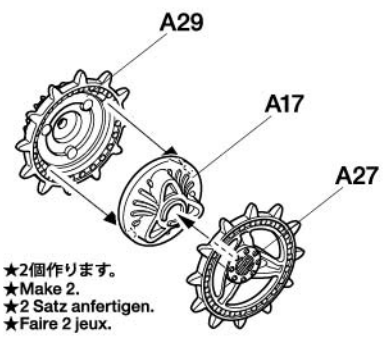

★2個作ります。
★Make 2.
★2 Satz anfertigen.
★Faire 2 jeux.

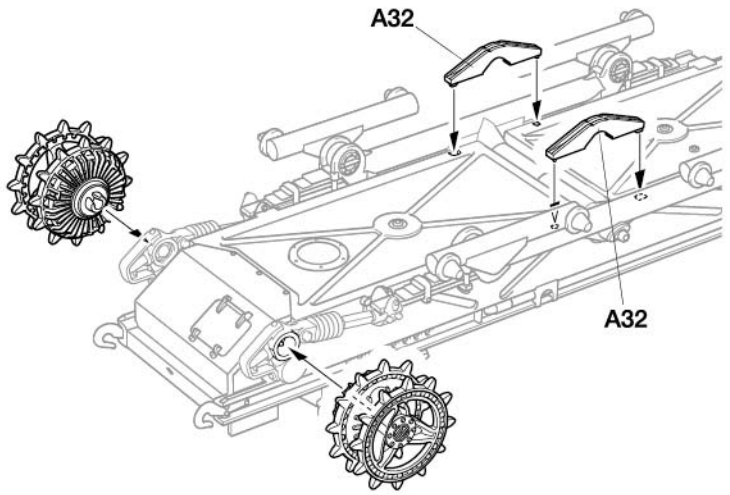

11 ドライブスプロケットの取り付け
Attaching drive sprockets
Anbau der Kettentreibräder
Fixation des barbotins

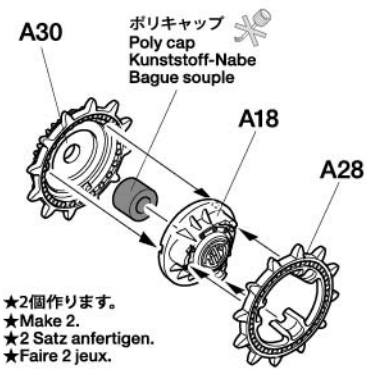

★2個作ります。
★Make 2.
★2 Satz anfertigen.
★Faire 2 jeux.



このマークの部品は接着しません。
Do not cement.
Nicht kleben.
Ne pas coller.

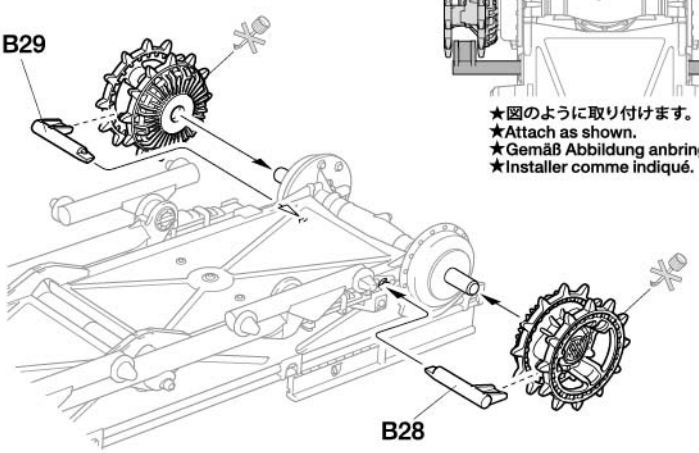

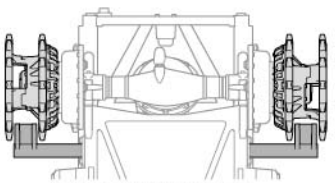

★図のように取り付けます。
★Attach as shown.
★Gemäß Abbildung anbringen.
★Installer comme indiqué.

12 ホイールの取り付け
Attaching wheels
Einbau der Räder
Fixation des roues

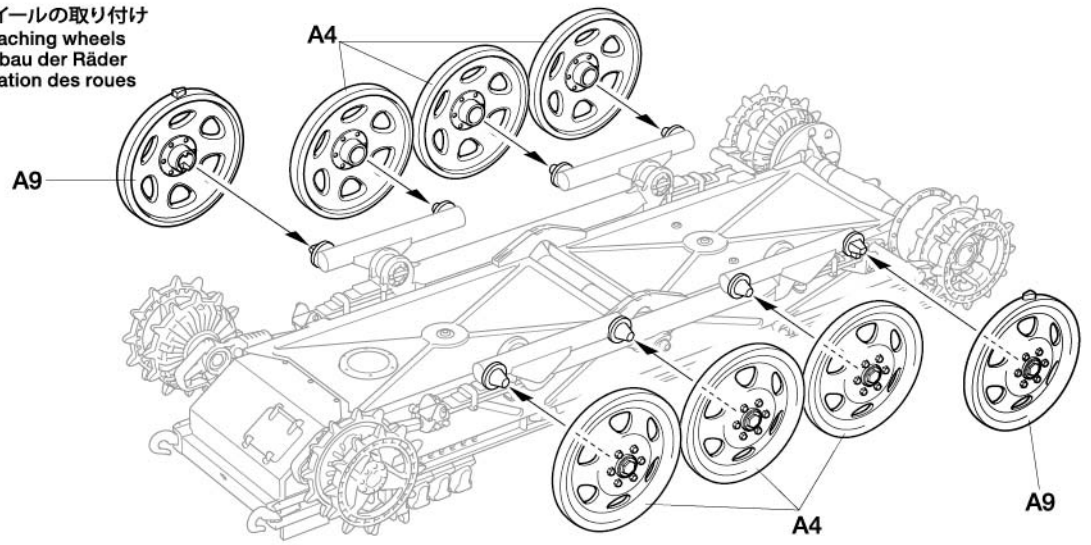

13 履帯の取り付け
Attaching tracks
Ketten-Einbau
Mise en place des chenilles

注意！ NOTICE

★指示の番号、①、②～⑥の順で取り付けます。
★Attach parts in numbered order ①, ②～⑥.
★Die Teile in der nummerierten Reihenfolge ①, ②～⑥ anbringen.
★Fixer les pièces dans l'ordre des numéros ①, ②～⑥.

★右側も同様に取り付けます。
★Attach to right side in the same manner.
★Anbau auf der rechten Seite in gleicher Weise.
★Fixer au côté droit de la même manière.

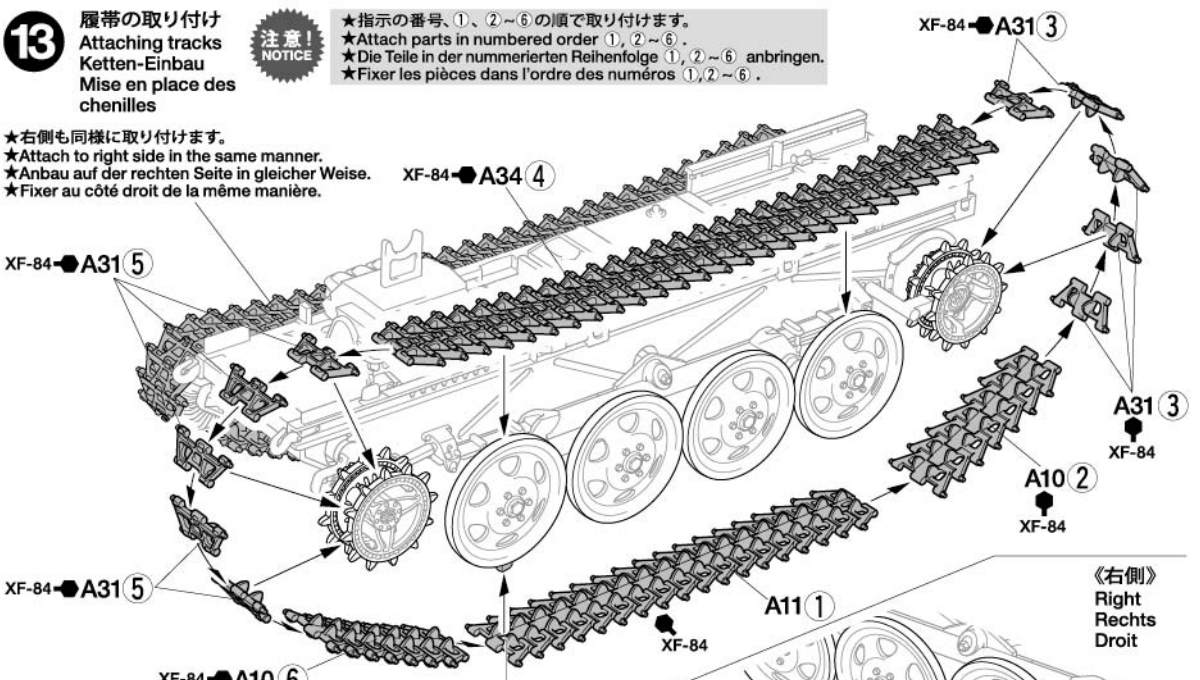

《右側》
Right
Rechts
Droit

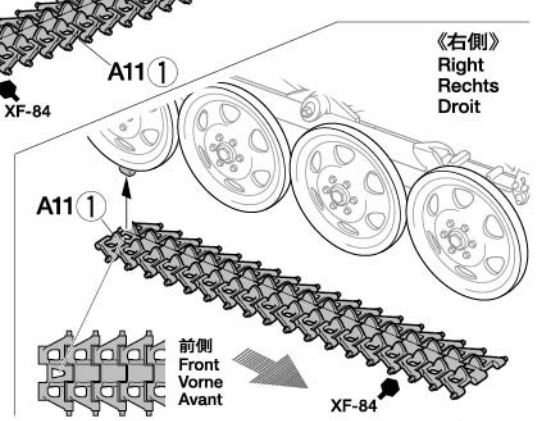

《A11》

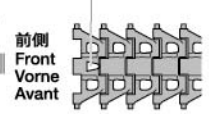

《前面》
Front
Vorne
Avant

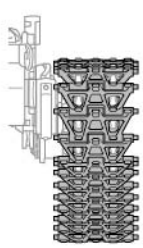

★履帯の向きに注意してください。
★Note track direction.
★Laufrichtung der Kette beachten.
★Noter le sens de la chenille.

注意！ NOTICE
A31 ×5



注意！ NOTICE
A31 ×5

《原寸図》
Actual size
Tatsächliche Größe
Taille réelle

14 内装の組み立て 1
Interior 1
Innenraum 1
Habitacle 1

《C25》

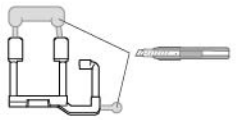

《エンジンカバー》
Engine cover
Motorhaube
Capot du moteur

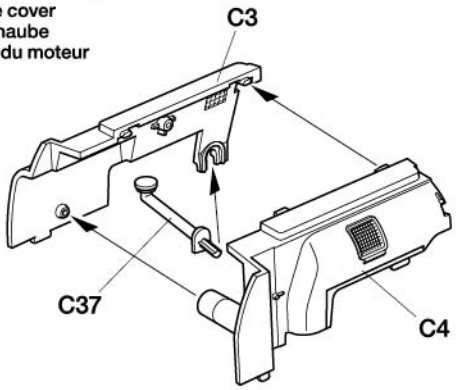

《ペダル》
Pedals
Pedale
Pédales

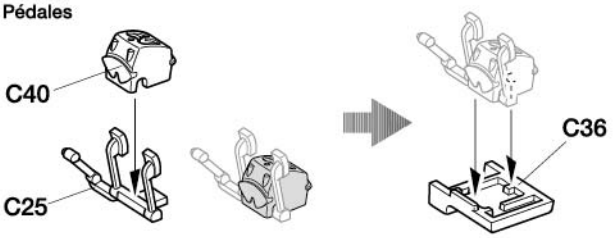

15 内装の組み立て 2
Interior 2
Innenraum 2
Habitacle 2

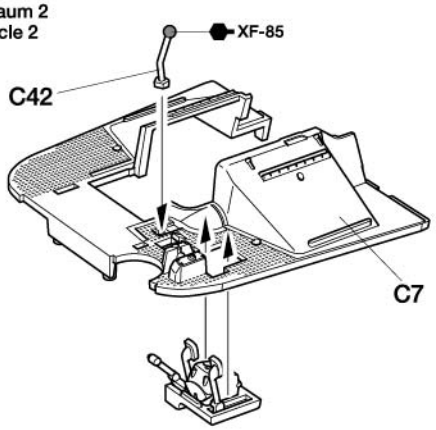

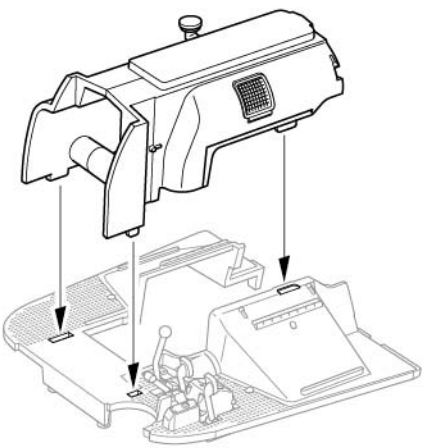

16 内装の組み立て 3
Interior 3
Innenraum 3
Habitacle 3

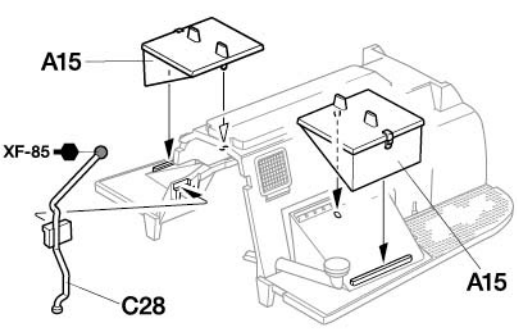

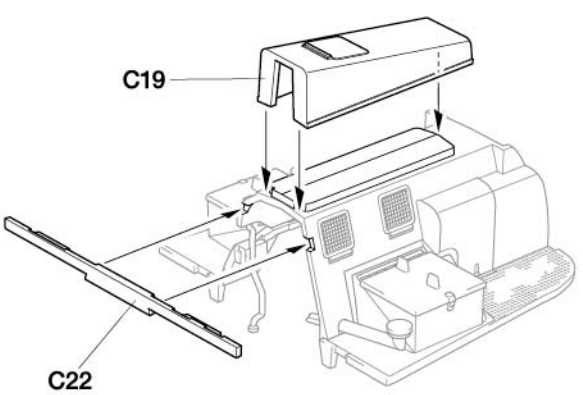

17 シートの組み立て
Seats
Sitze
Sièges

《R》

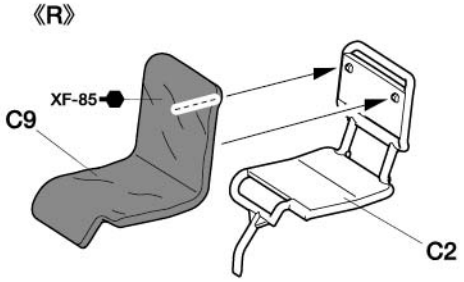

《L》

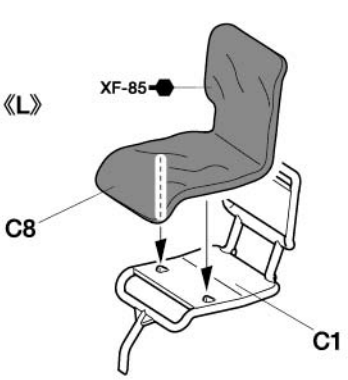

18 内装の取り付け
Attaching interior
Innenraum-Einbau
Fixation de l'habitacle

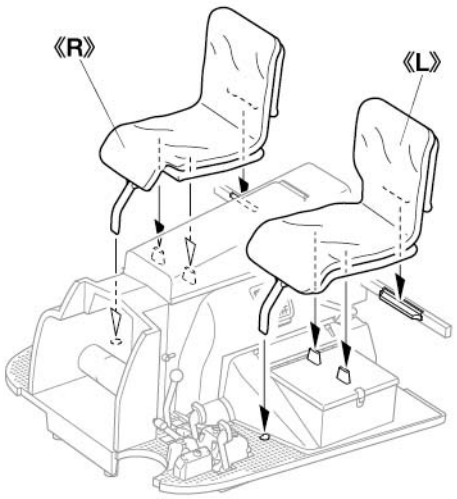

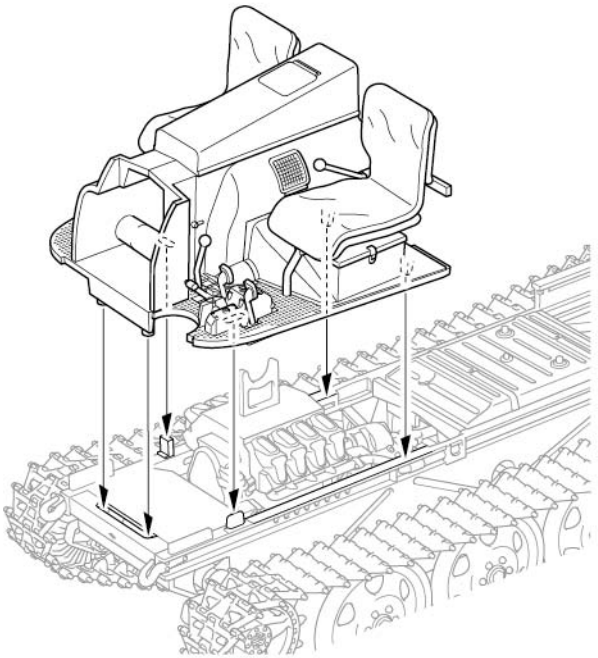

19 ステアリングレバーの取り付け
Attaching controls
Anbau der Steuerung
Fixation des commandes

注意! NOTICE
★図の位置で切りはなします。
★Cut off at the point shown.
★Am angegebenen Punkt abschneiden.
★Couper à l'endroit indiqué.

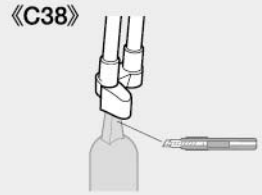

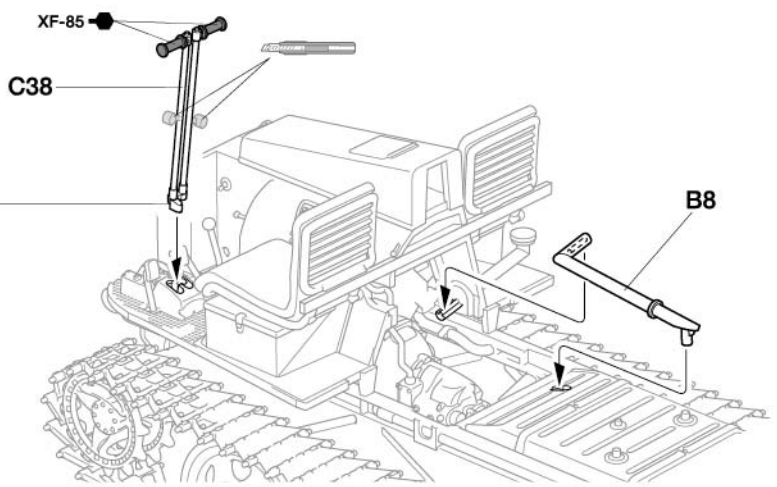

20 ダッシュボードの取り付け
Attaching dashboard
Armaturenbrett-Einbau
Fixation du tableau de bord

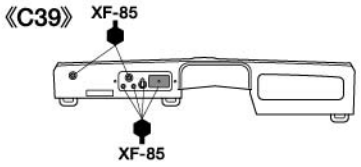

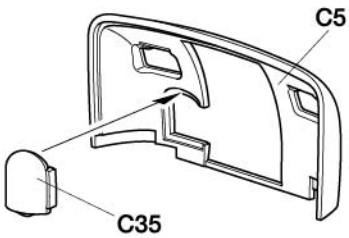

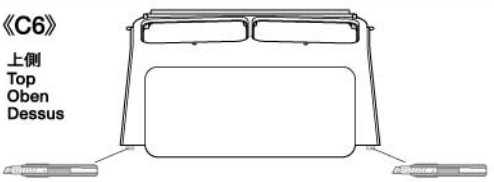

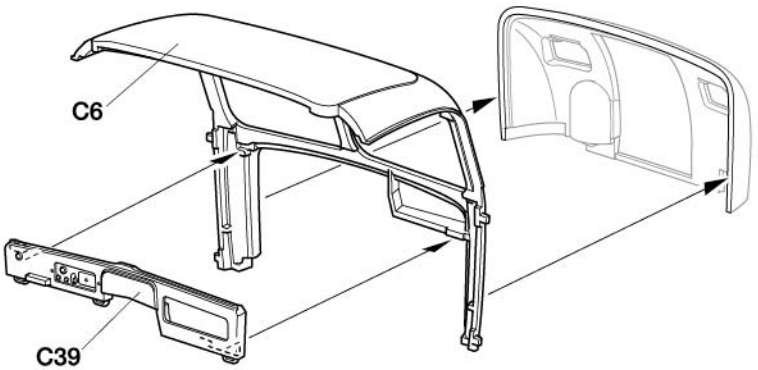

21 キャビンの組み立て 1
Cabin 1
Fahrerhaus 1
Cabine 1

★Ⓐ～Ⓗはマスクシールの番号です。
★Ⓐ~Ⓗdenote masking stickers.
★Ⓐ~Ⓗgibt die Nummer des Aufklebers an.
★Ⓐ~Ⓗindiquent les masques adhésifs.

タミヤ多用途接着剤(クリヤー)で接着します。
Attach using Tamiya Multipurpose Cement (Clear).
Anbau mit Tamiya Mehrzweckkleber (Klar).
Fixer avec la Tamiya Multipurpose Cement (Clear).

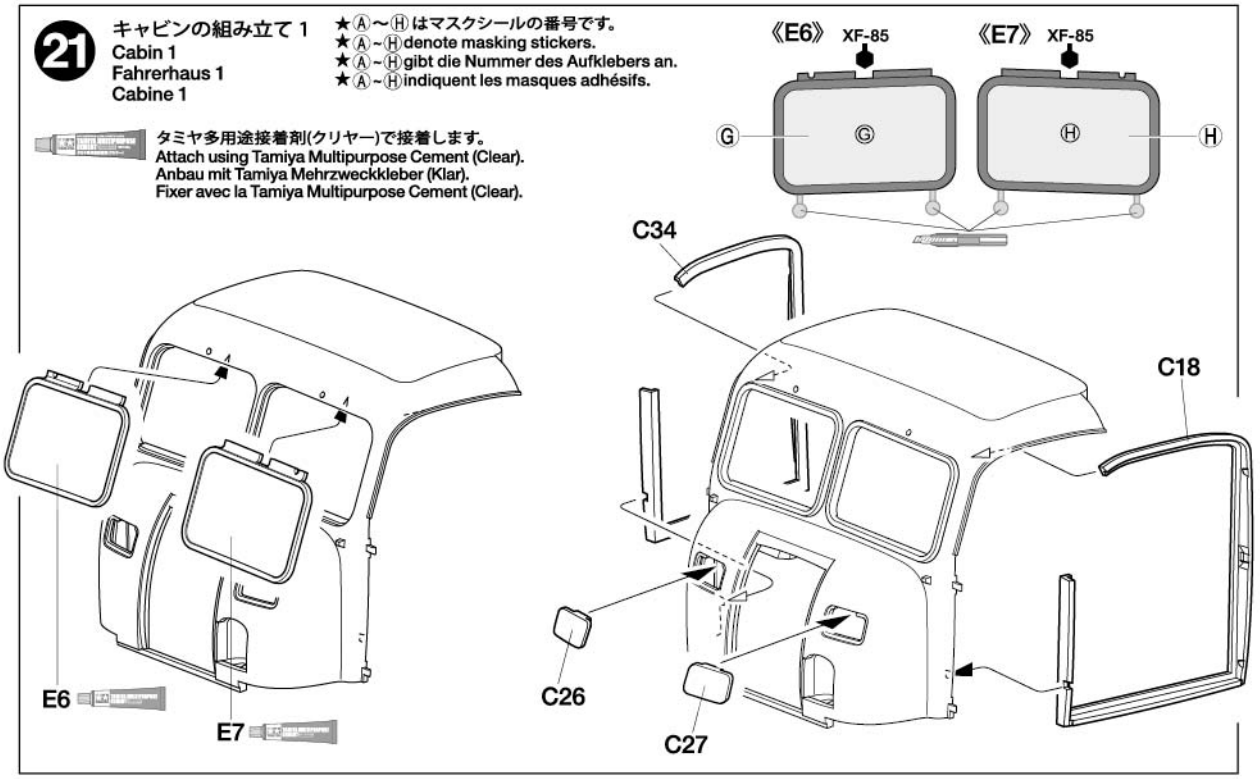

22 キャビンの組み立て 2
Cabin 2
Fahrerhaus 2
Cabine 2

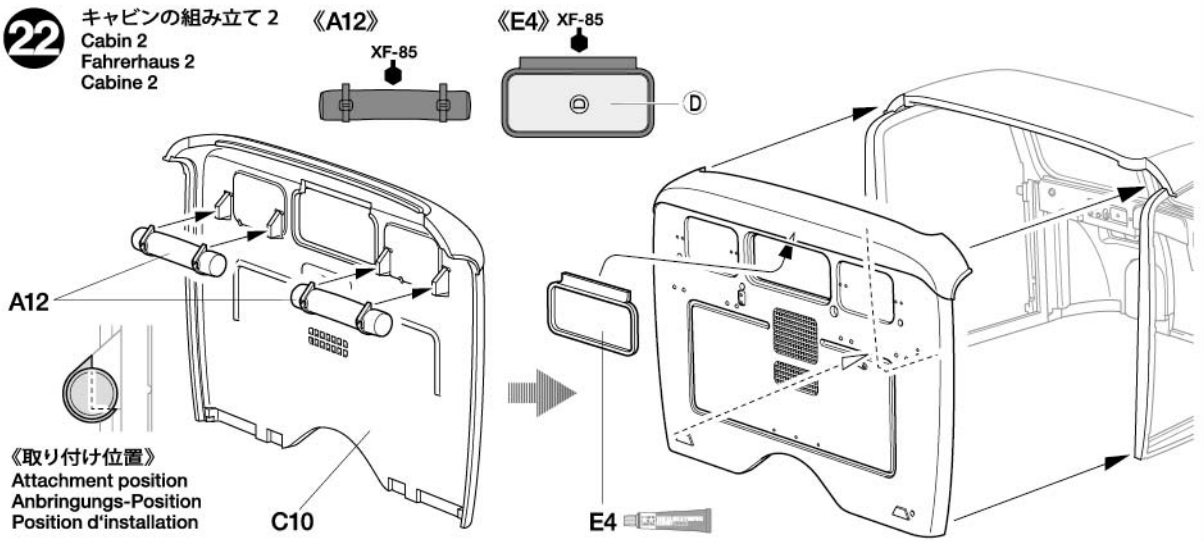

《取り付け位置》
Attachment position
Anbringungs-Position
Position d'installation

23 《ドライバー》
Driver figure
Fahrerfigur
Figurine du conducteur

指示の番号のスライドマークを貼ります。
Number of decal to apply.
Nummer des Abziehbildes, das anzubringen ist.
Numéro de la décalcomanie à utiliser.

⑫×1・・・★ご自由にお使いください。
★Use extra decals as you like.
★Zusätzliche Schiebebilder nach Belieben anbringen.
★Utiliser les decals additionels à votre gré.

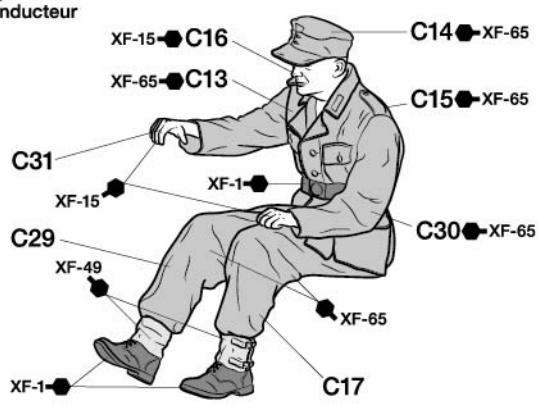



35394 RSO/01 (11057947)

24 キャビンの取り付け
Attaching cabin
Anbringung des Fahrerhauses
Fixation de la cabine

★右手をステアリングレバーに合わせます。
★Fit the right hand to the controls.
★Die rechte Hand an die Steuerung anpassen.
★Placer la main droite sur les commandes.



★合わせ目を消します。
★Remove the seam.
★Gussnaht verschleifen.
★Supprimer la jointure.

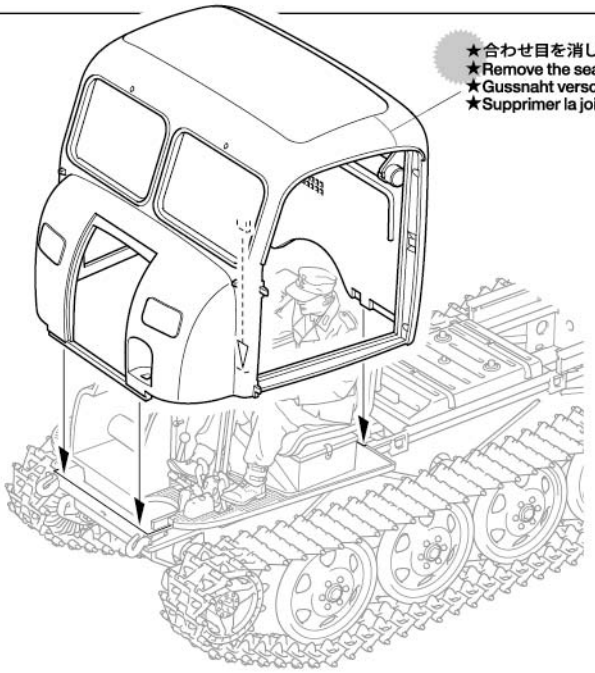

25 ドアの組み立て
Doors
Türen
Portières

《L》

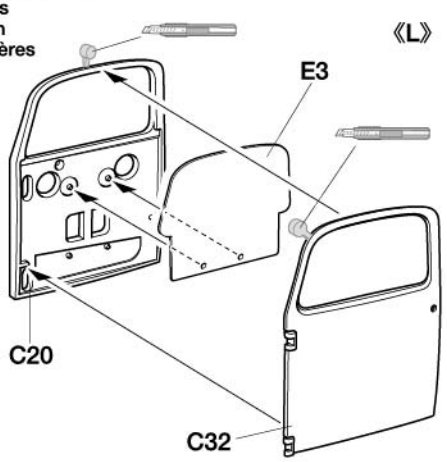

《R》

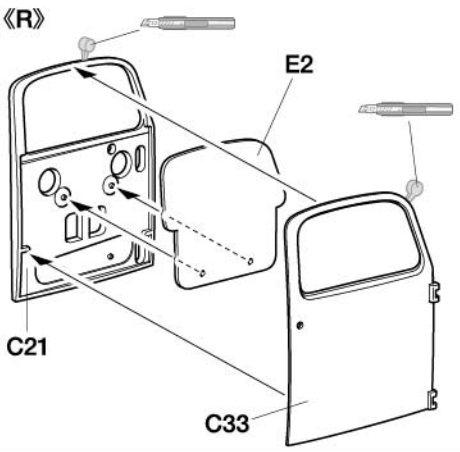

26 ドアの取り付け
Attaching doors
Türen-Einbau
Fixation des portières

《フロントグリルカバー》
Front grille cover
Abdeckung des Kühlergrills
Couvercle de calandre avant

★C11、C12どちらか選んで組み立てます。
★Select either C11 or C12.
★C11 oder C12 auswählen.
★Choisir soit C11 ou C12.

《C11》
シャッターあり(冬季)
With cover plates (winter)
Mit Abdeckplatten (Winter)
Avec plaques de recouvrement (hiver)



《C12》
シャッターなし
Without cover plates
Ohne Abdeckplatten
Sans plaques de recouvrement



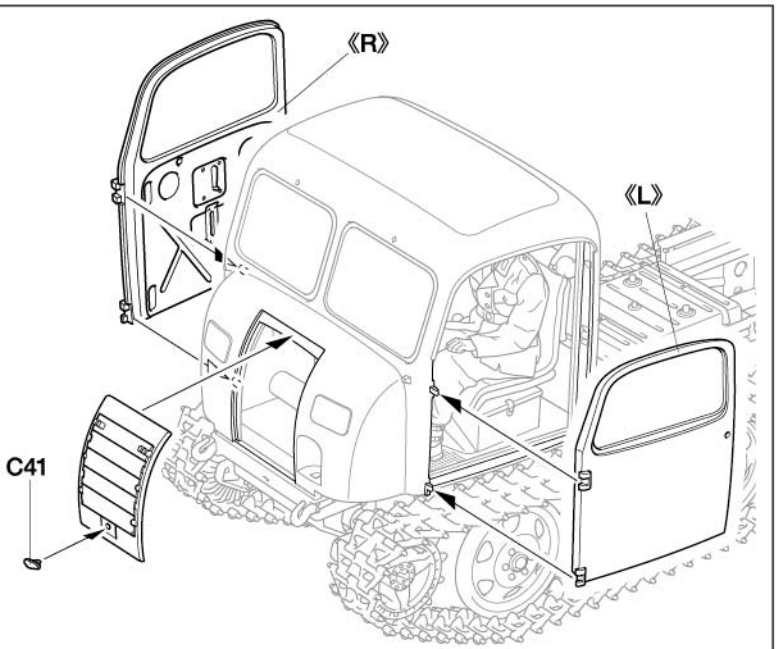

《ウインドウのマスキング》
Masking windows
Abkleben der Scheiben
Masquage des vitres

★車体を塗装する時には、ウインドウに指示のマスクシールを貼ります。
★Apply the indicated window masking stickers when painting the cabin.
★Den gekennzeichneten Abkleber bei der Bemalung der Kabine anbringen.
★Appliquer les autocollants de masquage indiqués sur les vitres lors de la mise en peinture de la cabine.

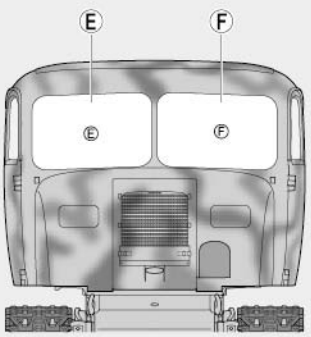

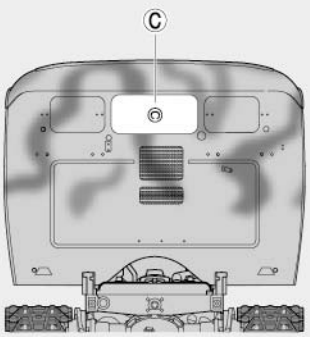

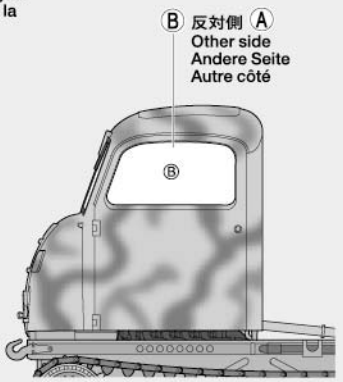

27 車外装備品の取り付け
Attaching accessories
Anbringung von Zubehör
Fixation des accessoires

《B15》

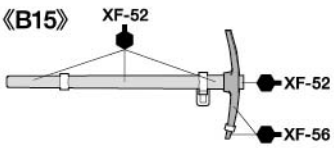

《B14, B13》

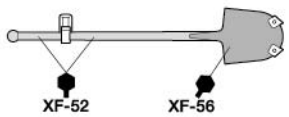

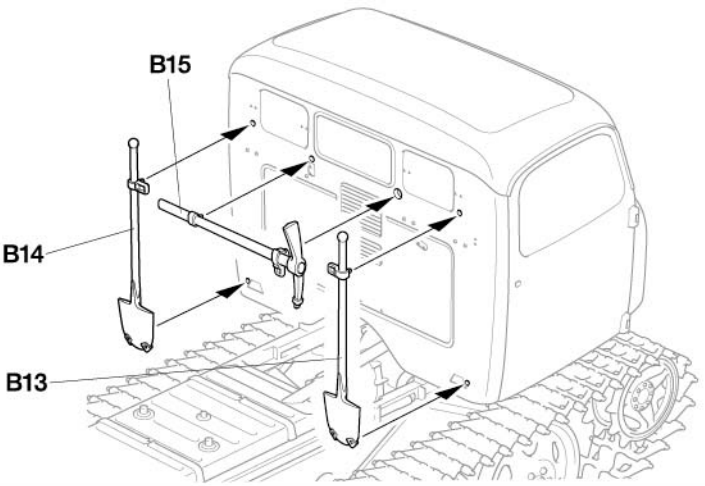

28 荷台の組み立て
Cargo platform
Ladefläche
Plate-forme de chargement

注意! NOTICE

★指示の番号、①, ②の順で取り付けます。
★Attach parts in numbered order ①, ②.
★Die Teile in der nummerierten Reihenfolge ①, ② anbringen.
★Fixer les pièces dans l'ordre des numéros ①, ②.

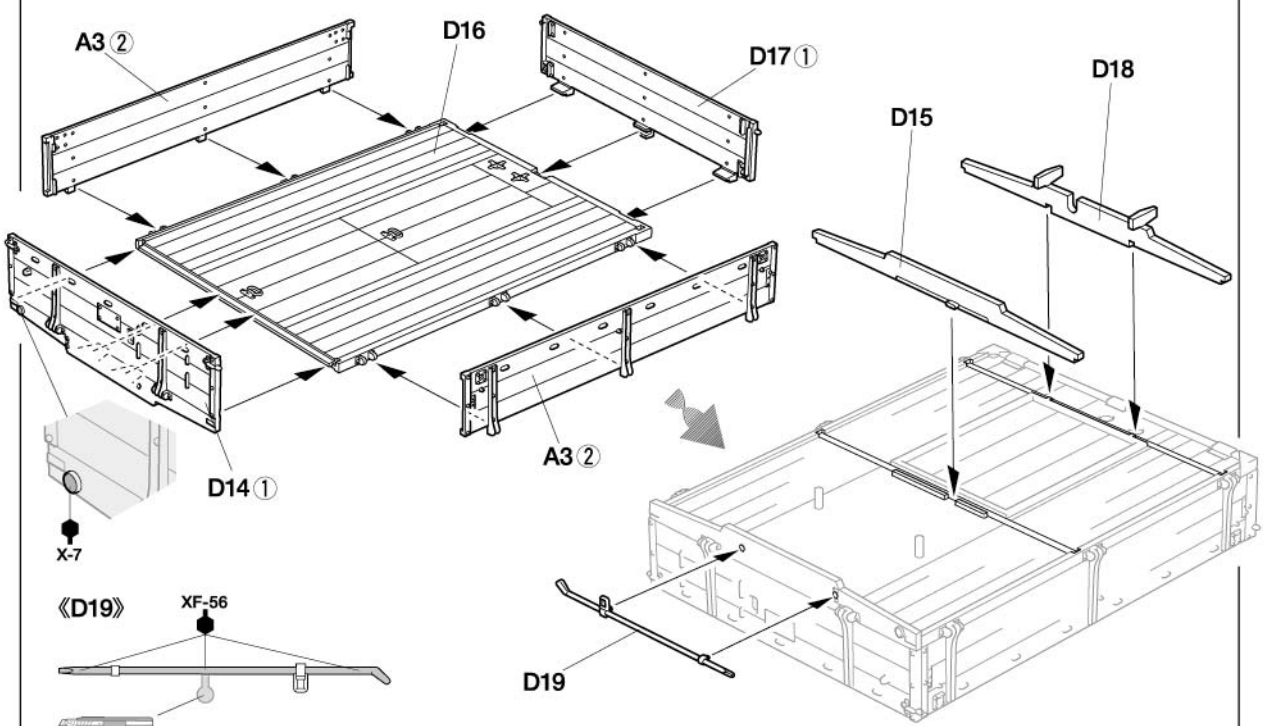

《D19》

29 ジャッキの取り付け
Attaching jack
Wagenheber anbringen
Fixation du cric

《ジャッキ》
Jack
Wagenheber
Cric

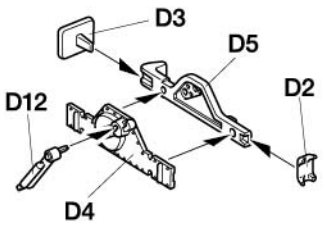

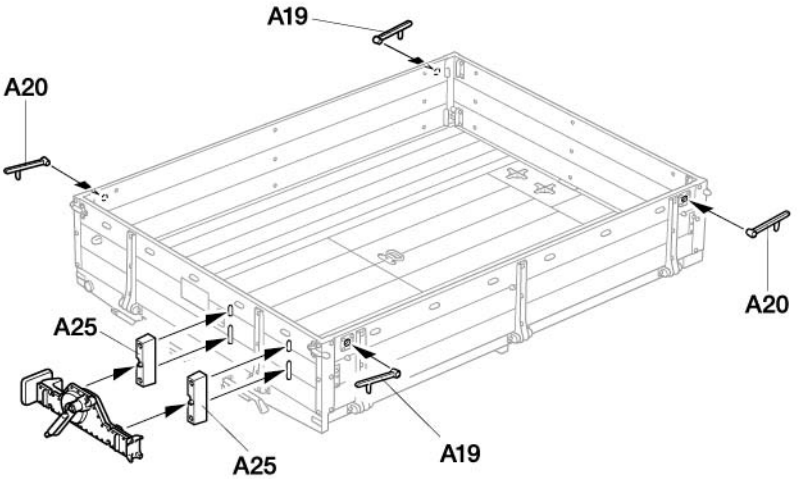

30 荷台の取り付け
Attaching cargo platform
Ladefläche anbringen
Fixation de la plate-forme de chargement

《D13》 X-6

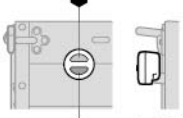

X-7

★向きに注意。
★Note direction.
★Auf richtige Plazierung achten.
★Noter le sens.

《牽引具》
Tow hook
Schlepphaken
Crochet de remorquage



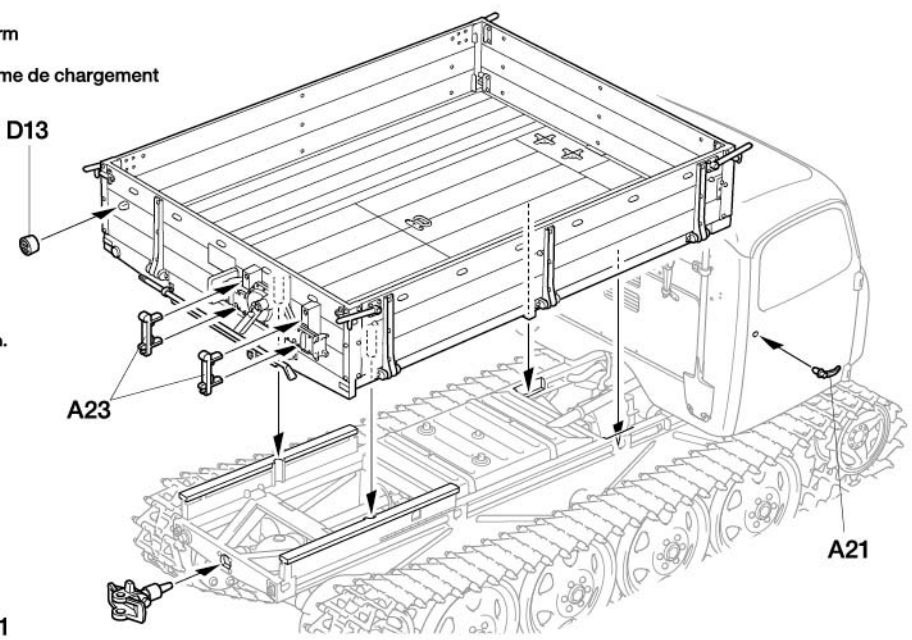

31 ノテックライトの取り付け
Attaching Notek light
Notek-Scheinwerfer anbauen
Fixation du phare Notek

《A22》



《A33》

★向きに注意。
★Note direction.
★Auf richtige Plazierung achten.
★Noter le sens.



《ノテックライト》
Notek light
Notek-Scheinwerfer
Phare Notek

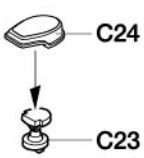

《C24》



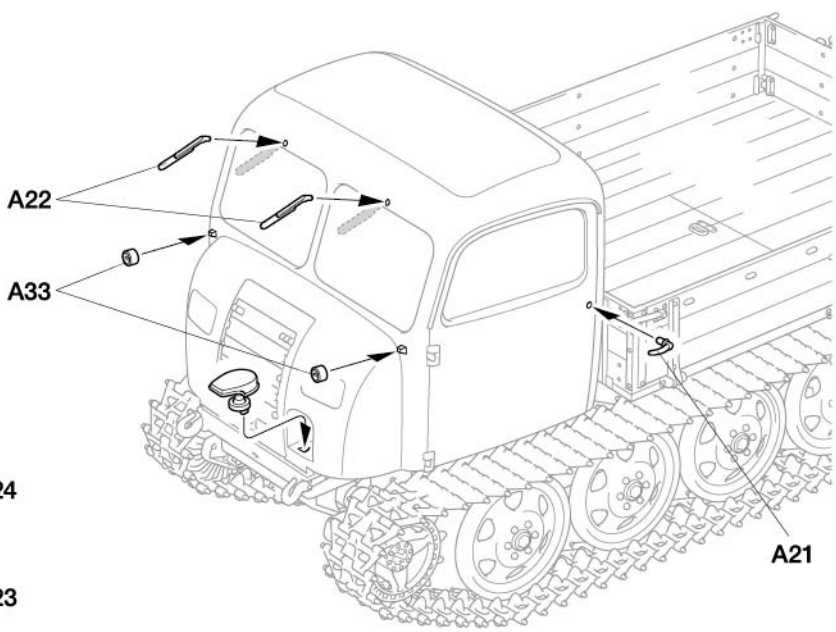

注意！NOTICE

★ここからは2ページで選択したAまたはBどちらかを組み立てます。
★Assemble A or B according to your choice on page 2.
★Zusammenbauen nach Option A oder B auf Seite 2.
★Assembler A ou B en fonction du choix fait page 2.

A 13〜14ページ Pages 13-14 Seite 13-14 32〜35
B 14〜15ページ Pages 14-15 Seite 14-15 36〜37

32 スノートラック用ラックの取り付け A
Attaching snow track racks
Winterkettenglieder anbringen
Fixation des porte-chenilles neige

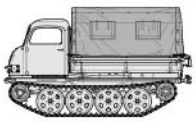

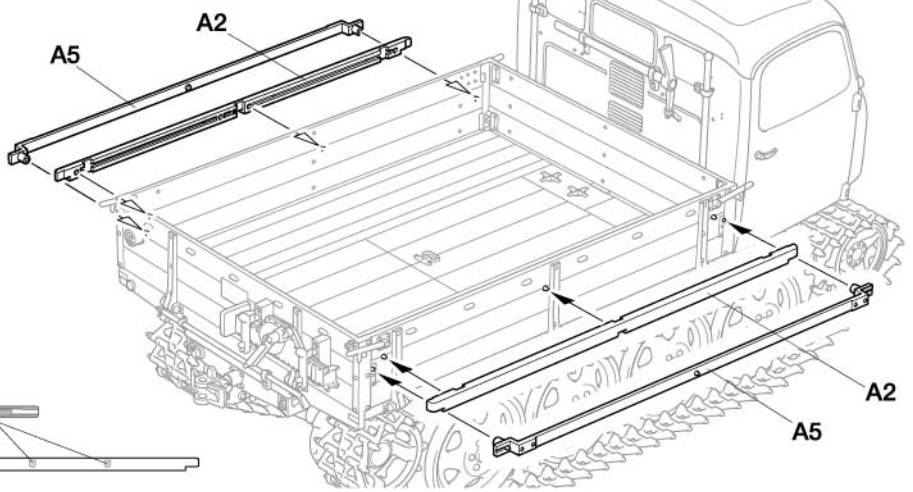

《A2》



33 幌の組み立て 1 A
Cargo platform cover 1
Plane der Ladefläche 1
Couvercle de plate-forme de chargement 1

《E8, E5》

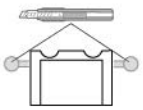

《E1》

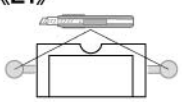

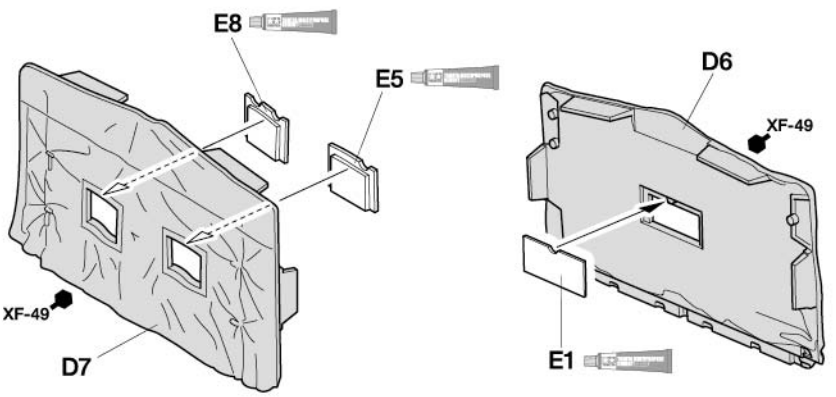

34 幌の組み立て 2 A
Cargo platform cover 2
Plane der Ladefläche 2
Couvercle de plate-forme de chargement 2

★切り取りません。
★Do not remove.
★Nicht entfernen.
★Ne pas enlever.

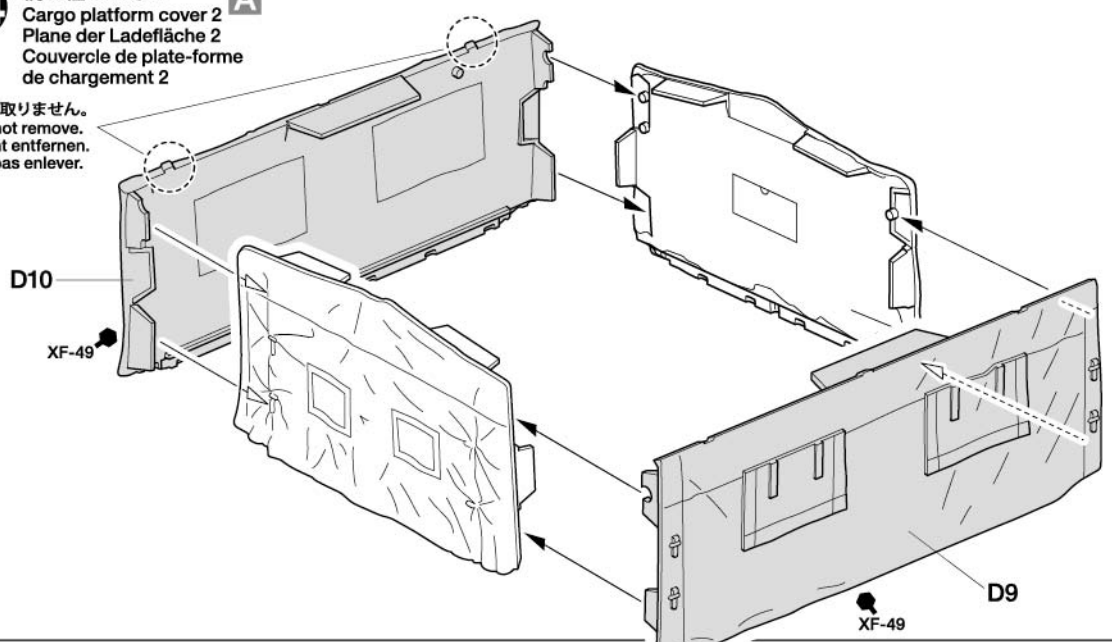

35 幌の取り付け
Attaching cargo platform cover
Plane der Ladefläche anbringen
Fixation du couvercle de plate-forme de chargement

A

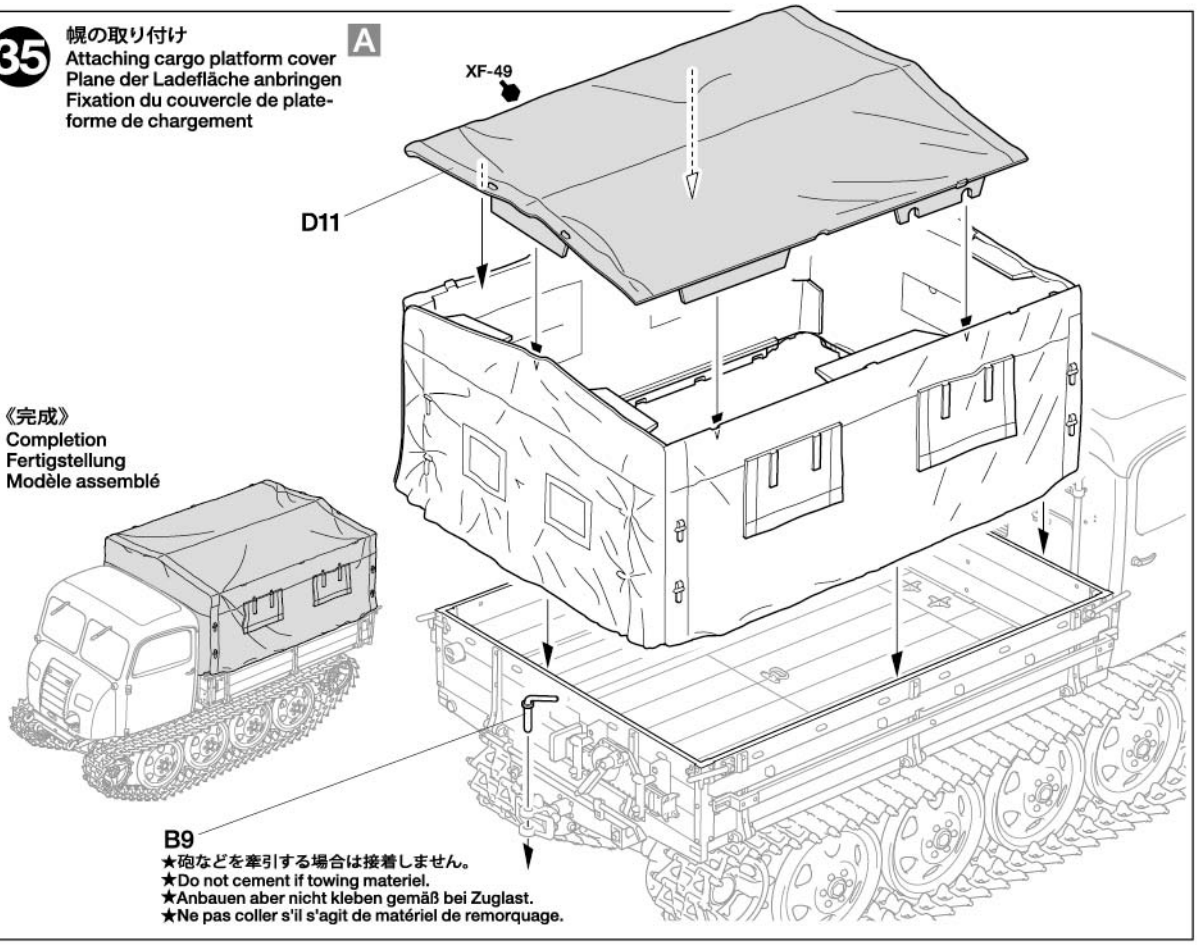

★砲などを牽引する場合は接着しません。
★Do not cement if towing materiel.
★Anbauen aber nicht kleben gemäß bei Zuglast.
★Ne pas coller s'il s'agit de matériel de remorquage.

36 幌骨の組み立て
Cargo platform frame
Rahmen der Ladefläche
Châssis de plate-forme de chargement

B

★形状に合わせてはめ込みます。
★Attach A26 so they fit into the parts.
★A26 so anbringen, dass es in die Teile passt.
★Fixer les pièces A26 de manière à ce qu'elles s'emboîtent dans les pièces.

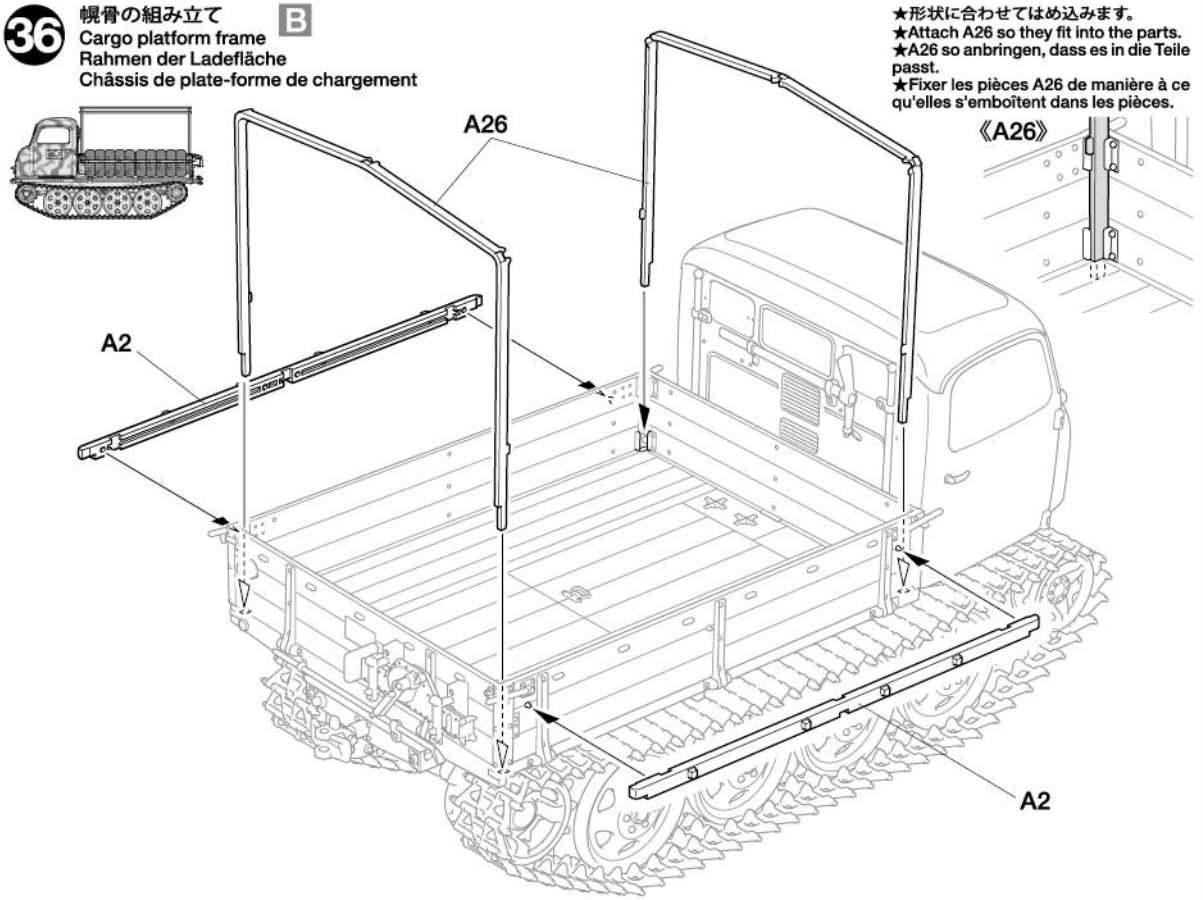

37 スノートラックの取り付け B
Attaching snow tracks
Anbau der Winterkettenglieder
Fixation des chenilles à neige

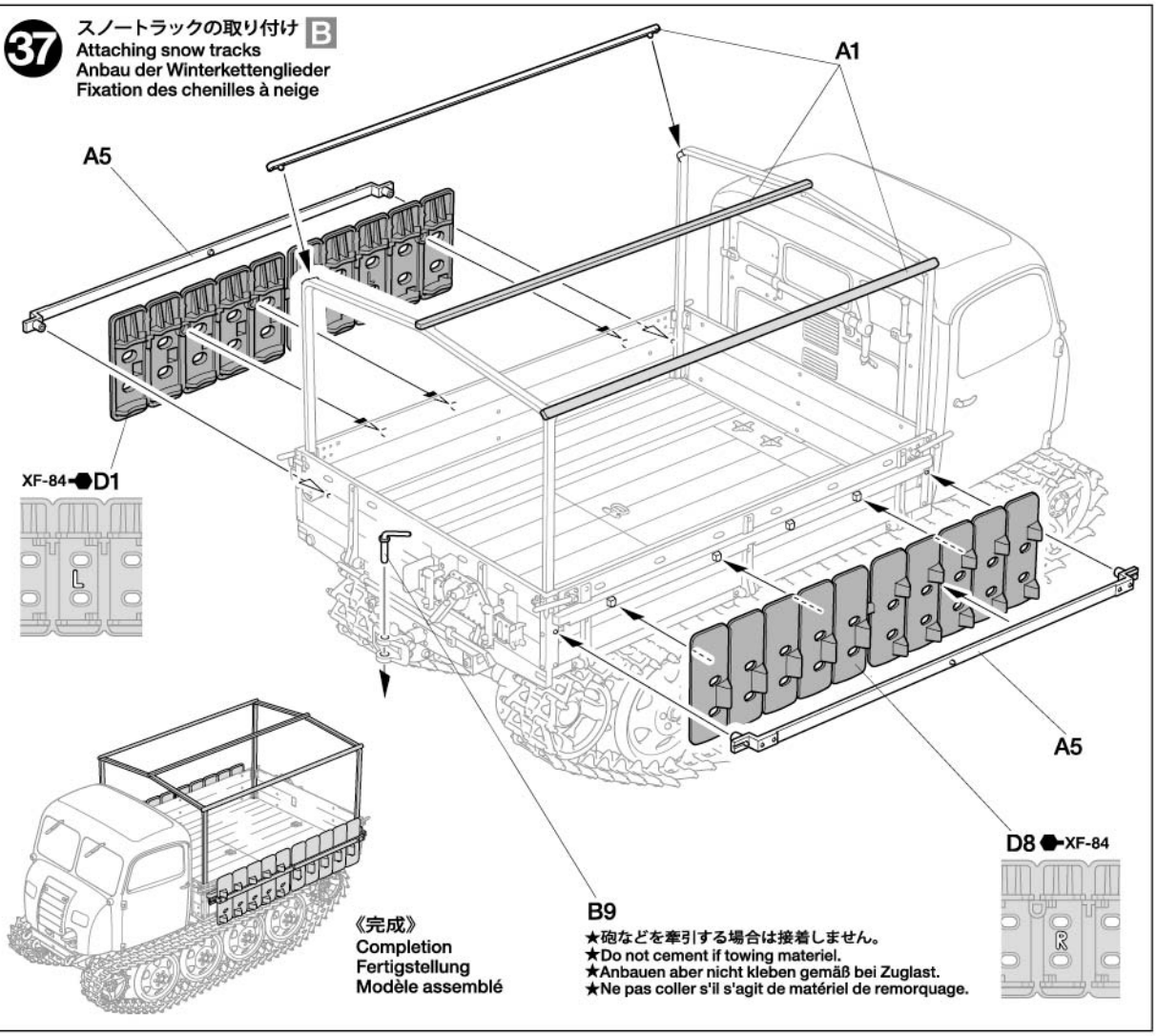

《完成》
Completion
Fertigstellung
Modèle assemblé

★砲などを牽引する場合は接着しません。
★Do not cement if towing materiel.
★Anbauen aber nicht kleben gemäß bei Zuglast.
★Ne pas coller s'il s'agit de matériel de remorquage.

《砲の牽引（例）》
Towed gun (example)
Gezogene Kanone (Beispiel)
Canon tracté (exemple)

★砲などは図のように牽引します。
★Hook up towed materiel as shown.
★Gezogene Sachen wie gezeigt anhängen.
★Atteler le matériel remorqué comme indiqué.

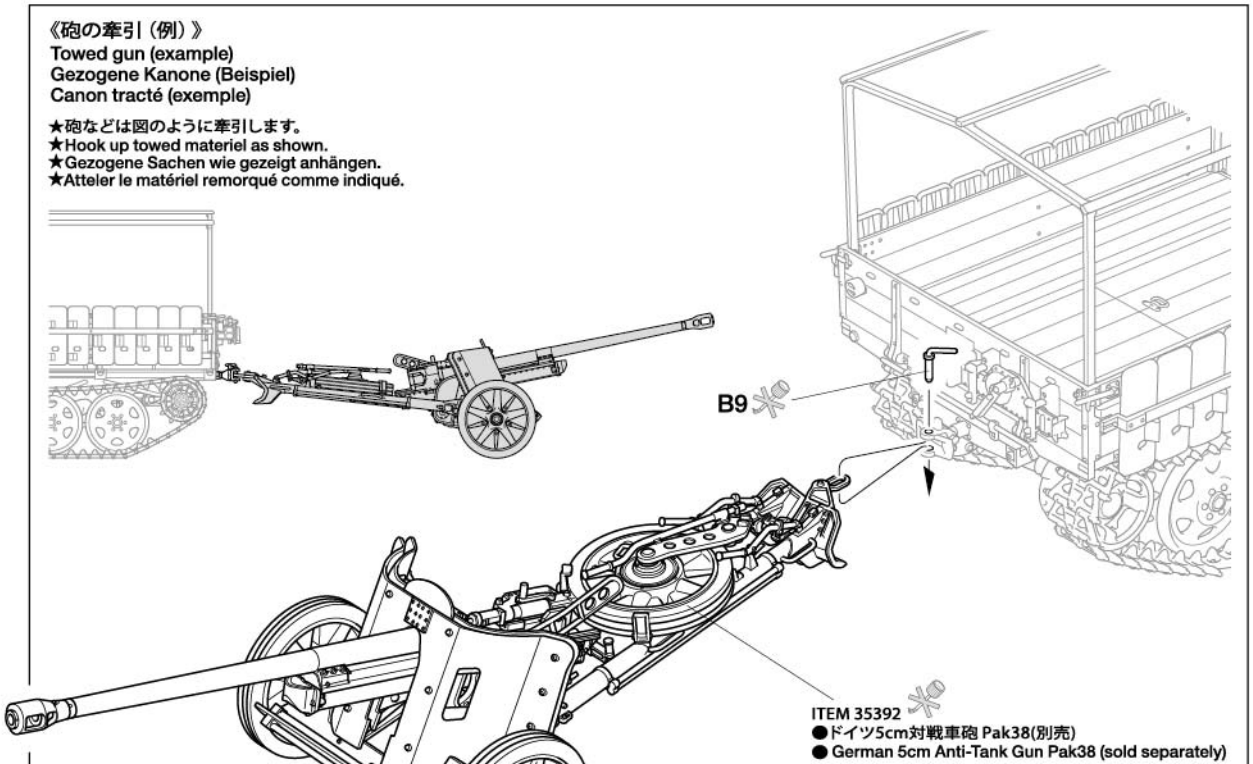

RSO/01
GERMAN TRACTOR

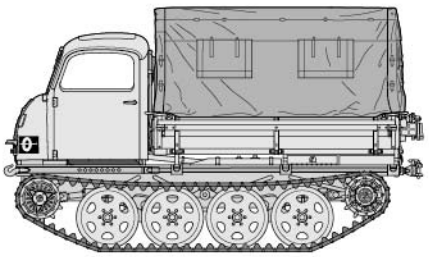

PAINTING

《ドイツRSO/01多用途牽引車の塗装》
1943年春以降に実戦投入されたRSOは、工場でダークイエロー単色の基本塗装が施されていました。また、各部隊にはダークグリーンやレッドブラウンの塗料が支給され、必要に応じて基本色の上から各戦線の環境にあわせた様々なパターンの迷彩塗装が加えられています。冬季には基本塗装の上に白色の水性塗料や、水に溶いた石灰を粗く塗りつけた車輌もありました。キャビン内部や装備品、足まわりなど細部の塗装は組立図中にタミヤカラー各色の色番号とマークで指示しました。パッケージのイラストも参考にしながら、リアルに仕上げてください。

Painting the German Tractor RSO/01
RSO tractors left the factory painted dark yellow, with many units painting their own dark green and red brown camouflage on top: this resulted in many different patterns. A water-based white coat or lime was commonly applied as winter camouflage. Painting instructions for details are indicated during assembly, and you may also refer to the packaging illustration.

Bemalung des deutschen Raupenschleppers Ost 01
Die ab der Mitte des Jahres 1943 gefertigten RSO verließen die Fabrik in dunkelgelber Lackierung auf das viele Einheiten ein eigenes Tarnschema aus dunkelgrün und rotbraun auftrugen, was viele verschiedene Tarnanstriche ergab. Eine weiße Schicht aus wasserlöslicher Farbe wurde im Winter verwendet. Bemalungshinweise für Details finden sie in der Bauanleitung und Sie können sich auch an den Bildern auf der Verpackung richten.

Peinture du tracteur allemand RSO/01
Les tracteurs RSO quittaient l'usine peints en jaune foncé, mais de nombreux modèles ont été repeints en vert foncé et brun rouge pour servir de camouflage, ce qui a donné lieu à une grande variété de livrées. Une couche de peinture blanche à base d'eau ou de chaux était généralement appliquée comme camouflage hivernal. Les instructions de peinture détaillées sont indiquées lors de l'assemblage mais vous pouvez également vous référer à l'illustration sur l'emballage.

APPLYING DECALS

《スライドマークの貼り方》
①貼りたいマークをハサミで切り抜きます。
②マークをぬるま湯に10秒ほどひたしてからタオルなどの布の上に置きます。
③台紙のはしを手で持ち、貼るところにマークをスライドさせてモデルに移してください。
④指に少し水をつけてマークをぬらしながら、正しい位置にずらします。
⑤やわらかな布でマークの内側の気泡を押し出しながら、押しつけるようにして水分をとります。

DECAL APPLICATION
①Cut off decal from sheet.
②Dip the decal in tepid water for about 10 sec. and place on a clean cloth.
③Hold the backing sheet edge and slide decal onto the model.
④Move decal into position by wetting decal with finger.
⑤Press decal down gently with a soft cloth until excess water and air bubbles are gone.

ANBRINGUNG DES ABZIEHBILDES
①Abziehbild vom Blatt ausschneiden.
②Das Abziehbild ungefähr 10 Sek. in lauwarmes Wasser tauchen, dann auf sauberen Stoff legen.
③Die Kante der Unterlage halten und das Abziehbild auf das Modell schieben.
④Das Abziehbild an die richtige Stelle schieben und dabei mit dem Finger das Abziehbild naßmachen.
⑤Das Abziehbild leicht mit einem weichen Tuch andrücken, bis überschüssiges Wasser und Luftblasen entfernt sind.

APPLICATION DES DECALCOMANIES
①Découpez la décalcomanie de sa feuille.
②Plongez la décalcomanie dans de l'eau tiède pendant 10 secondes environ et poser sur un linge propre.
③Retenez la feuille de protection par le côté et glissez la décalcomanie sur le modèle réduit.
④Placez la décalcomanie à l'endroit voulu en la mouillant avec un de vos doigts.
⑤Pressez doucement la décalcomanie avec un tissu doux jusqu'à ce que l'eau en excès et les bulles aient disparu.



部品請求について

For use in Japan only!

★部品をなくしたり、こわした方は、このステッカーが貼られたカスタマーサービス取次店でご注文いただけます。また、当社カスタマーサービスに直接注文する場合は、右記の方法でお願いします。詳しくは当社カスタマーサービスまでお問い合わせください。



《ご注文とお支払い方法》
タミヤカード（クレジットカード）、代金引換（代引き）の2通りがあります。どちらの方法もタミヤホームページ内、カスタマーサービスのページにご注文フォームがありますので、そちらからご注文できます。また、電話でもお受けいたします。
代金引換の場合は、パーツ代金に加えて代引き手数料をご負担いただきます。



《カスタマーサービスアドレス》
www.tamiya.com/japan/customer/

「タミヤ　カスタマーサービス」で検索！！

《住所》　〒422-8610 静岡市駿河区恩田原3-7
株式会社タミヤ カスタマーサービス係
《お問い合わせ電話番号》
静岡 **054-283-0003**
東京 **03-3899-3765**（静岡へ自動転送）
※電話番号をお確かめの上、おかけ間違いのないようお願いいたします。

送料、タミヤカード入会、代引き手数料についてはホームページをご確認ください。

TAMIYA

1/35 MM
Military Miniature
www.tamiya.com

ドイツRSO/01多用途牽引車
ITEM 35394

★本体価格(税抜き)は2026年7月現在のものです。諸事情により変更する場合があります。★購入の際は、本体価格に消費税を加えてください(小数点以下を切り捨て)。

部品名	本体価格	部品コード
Aパーツ(x1)	700円 +税	10013298
Bパーツ	780円 +税	19007842
Cパーツ	860円 +税	19007843
Dパーツ	860円 +税	19007844
Eパーツ	500円 +税	19007845
ポリキャップ(x4)	120円 +税	19442023
スライドマーク	320円 +税	11403588
マスクシール	300円 +税	11423022
説明図	440円 +税	11057947
塗装図、解説文	460円 +税	11057948

AFTER MARKET SERVICE CARD
When purchasing replacement parts, please take or send this form to your local Tamiya dealer so that the parts required can be correctly identified. Please note that specifications, availability and price are subject to change without notice.

Parts code	ITEM 35394
10013298	A Parts (x1)
19007842	B Parts
19007843	C Parts
19007844	D Parts
19007845	E Parts
19442023	Poly Cap (x4)
11403588	Decals
11423022	Masking Stickers
11057947	Instructions
11057948	Painting Guide, Cover Story Leaflet