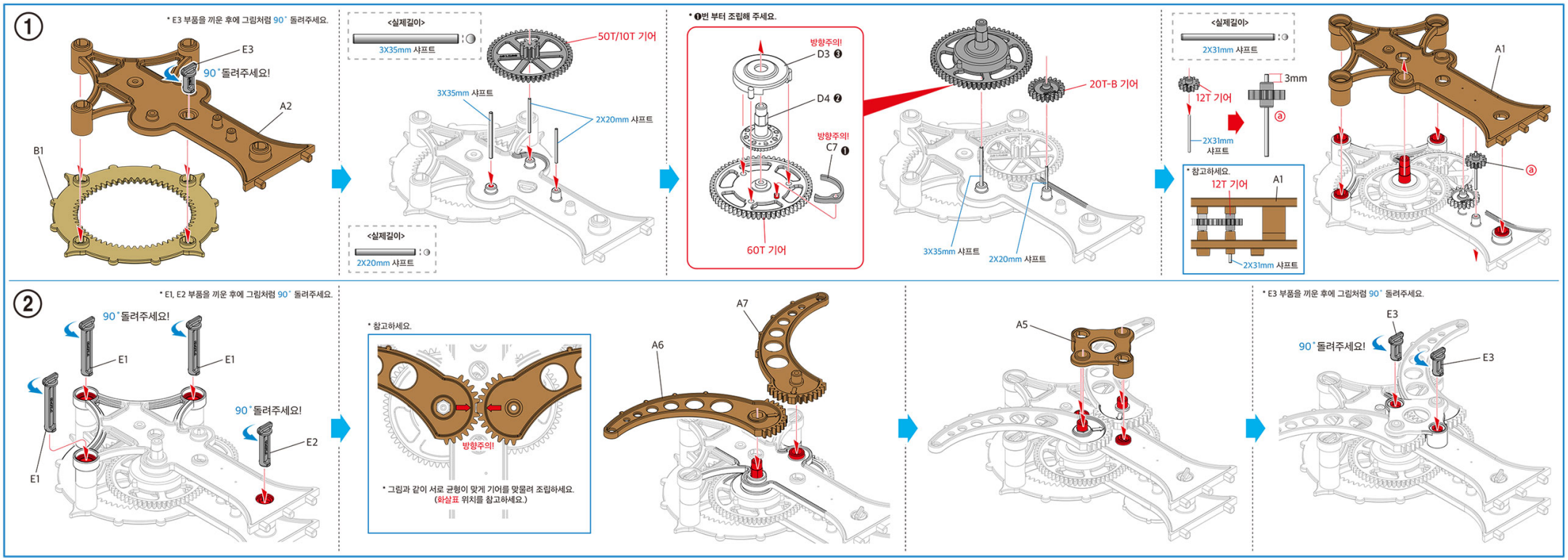
①
* E3 부품을 끼운 후에 그림처럼 90˚ 돌려주세요.
E3
90˚돌려주세요!
A2
B1
<실제길이>
3X35mm 샤프트
50T/10T 기어
3X35mm 샤프트
2X20mm 샤프트
<실제길이>
2X20mm 샤프트
* ❶번 부터 조립해 주세요.
방향주의!
D3 ❸
D4 ❷
방향주의!
C7 ❶
60T 기어
20T-B 기어
3X35mm 샤프트
2X20mm 샤프트
<실제길이>
2X31mm 샤프트
12T 기어
3mm
ⓐ
2X31mm 샤프트
* 참고하세요.
12T 기어
A1
2X31mm 샤프트
A1
ⓐ
②
* E1, E2 부품을 끼운 후에 그림처럼 90˚ 돌려주세요.
90˚돌려주세요!
E1
E1
90˚돌려주세요!
E2
E1
* 참고하세요.
방향주의!
* 그림과 같이 서로 균형이 맞게 기어를 맞물려 조립하세요.
(화살표 위치를 참고하세요.)
A7
A6
A5
* E3 부품을 끼운 후에 그림처럼 90˚ 돌려주세요.
E3
90˚돌려주세요!
E3

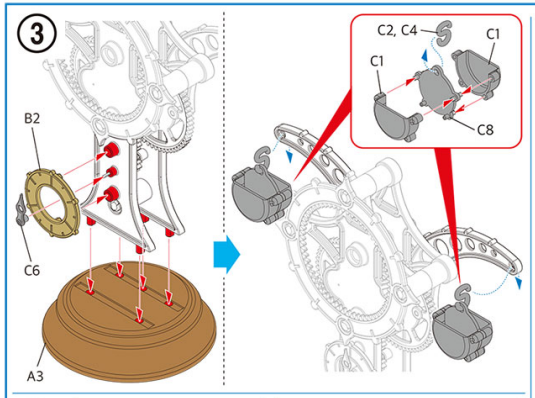

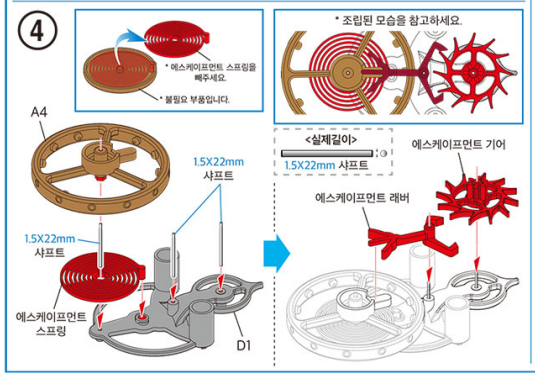

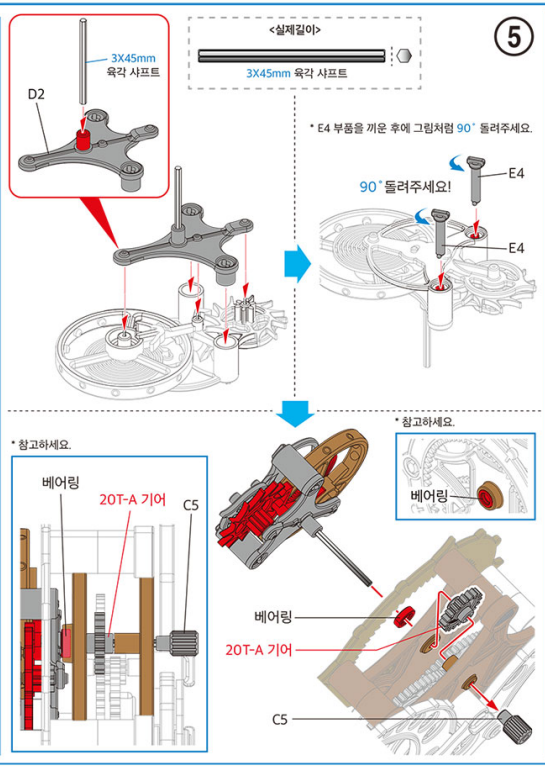

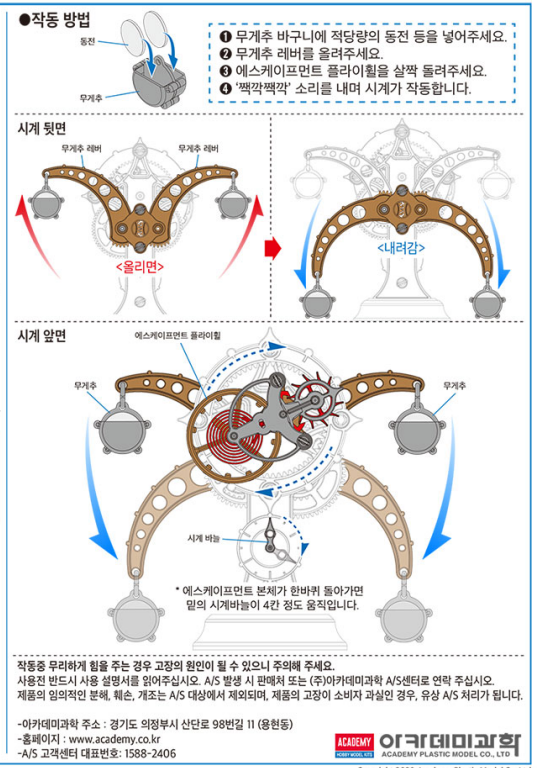

작동중 무리하게 힘을 주는 경우 고장의 원인이 될 수 있으니 주의해 주세요.
사용전 반드시 사용 설명서를 읽어주십시오. A/S 발생 시 판매처 또는 (주)아카데미과학 A/S센터로 연락 주십시오.
제품의 임의적인 분해, 훼손, 개조는 A/S 대상에서 제외되며, 제품의 고장이 소비자 과실인 경우, 유상 A/S 처리가 됩니다.

-아카데미과학 주소 : 경기도 의정부시 산단로 98번길 11 (용현동)
-홈페이지 : www.academy.co.kr
-A/S 고객센터 대표번호: 1588-2406

ACADEMY 아카데미과학 ACADEMY PLASTIC MODEL CO., LTD

Copyright 2020 Academy Plastic Model Co.,Ltd.

다 빈치 G.E.T 시계

ACADEMY HOBBY MODEL KITS

G Gear system rotation E Escapement mechanism T Tourbillon movement

레버 에스케이프먼트(Lever escapement)를 적용한 투르비용(Tourbillon) 시계 재현.
* 투르비용은 기어식 시계의 일부로 중력의 영향으로 인한 오차를 최소화하여 정확도를 높이는 데 사용
기어와 탈진기(에스케이프먼트)의 유기적인 작동에 의한 시간 측정 장치.
무게 추를 동력으로 위치에너지가 회전운동에너지로 변환되는 에너지의 변환 이해.
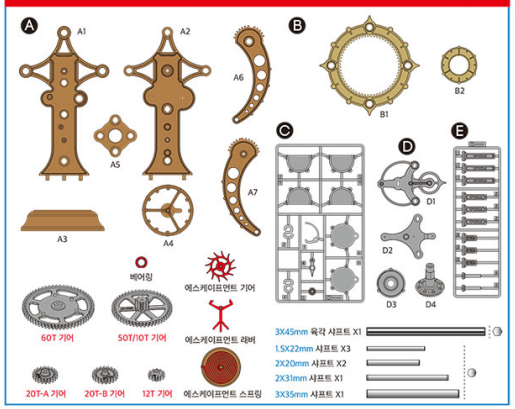
●다 빈치 G.E.T시계 부품도 18185A