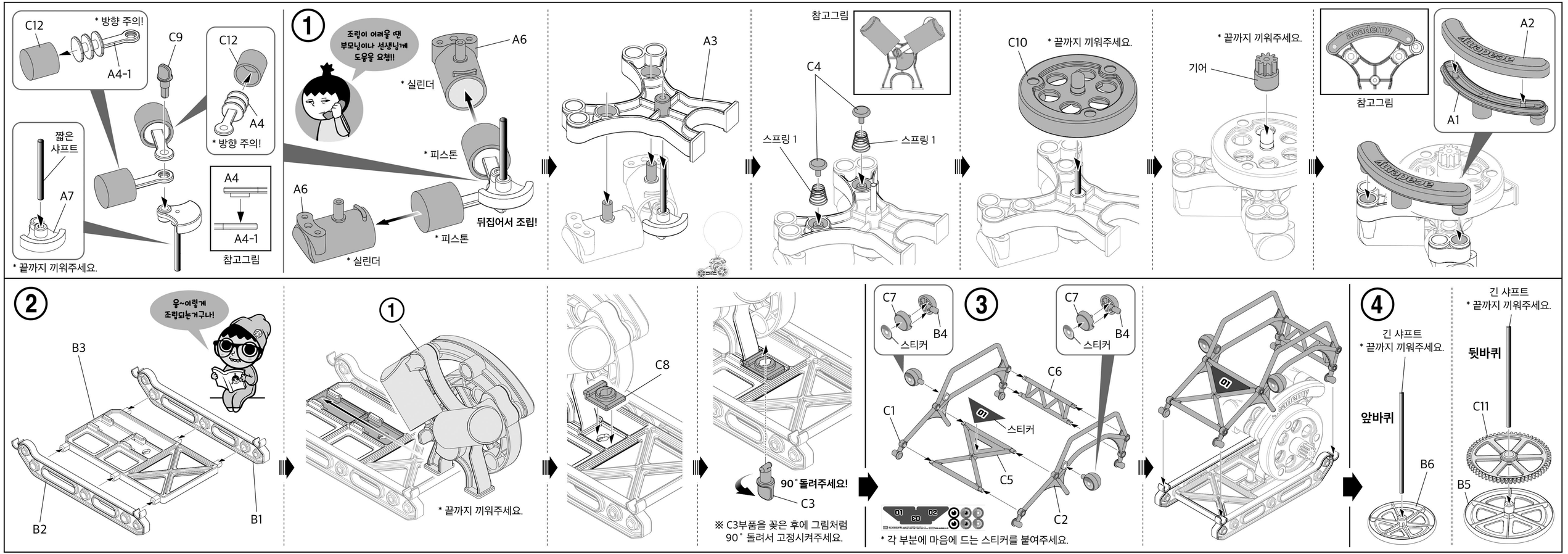
C12
* 방향 주의!
A4-1
C9
짧은 샤프트
A7
* 끝까지 끼워주세요.
C12
A4
* 방향 주의!
A4
A4-1
참고그림
1
조립이 어려울 때 부모님이나 선생님께 도움을 요청!!
A6
* 실린더
* 피스톤
A6
뒤집어서 조립!
* 피스톤
* 실린더
A3
참고그림
C4
스프링 1
스프링 1
C10
* 끝까지 끼워주세요.
* 끝까지 끼워주세요.
기어
참고그림
A2
A1
2
웅~이렇게 조립되는거구나!
B3
B2
B1
1
* 끝까지 끼워주세요
C8
90˚돌려주세요!
C3
※ C3부품을 꽂은 후에 그림처럼 90˚ 돌려서 고정시켜주세요.
3
C7
B4
스티커
C7
B4
스티커
C6
C1
스티커
C5
C2
* 각 부분에 마음에 드는 스티커를 붙여주세요.
4
긴 샤프트
* 끝까지 끼워주세요.
앞바퀴
B6
긴 샤프트
* 끝까지 끼워주세요.
뒷바퀴
C11
B5