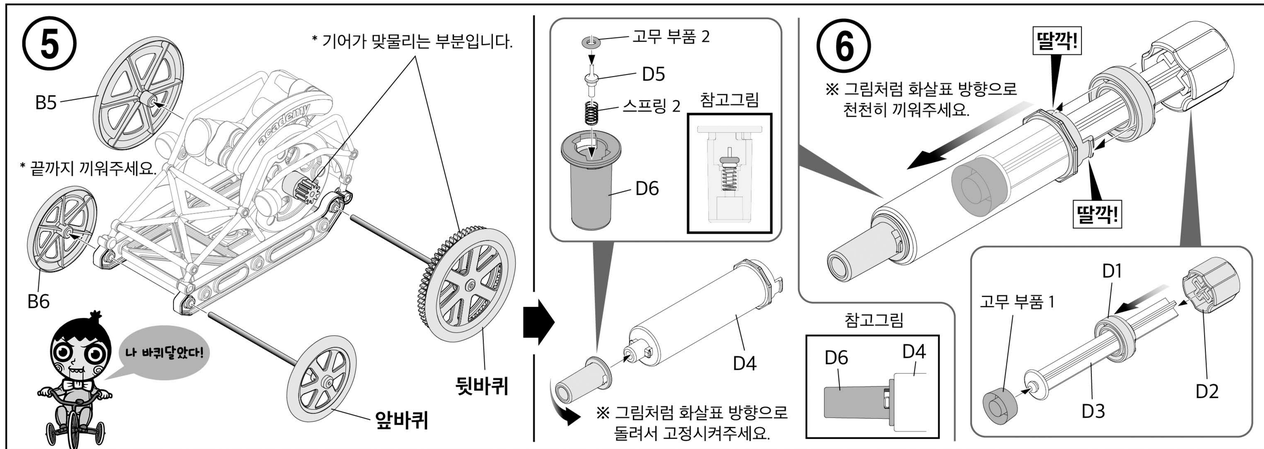

●에어 펌프 사용방법

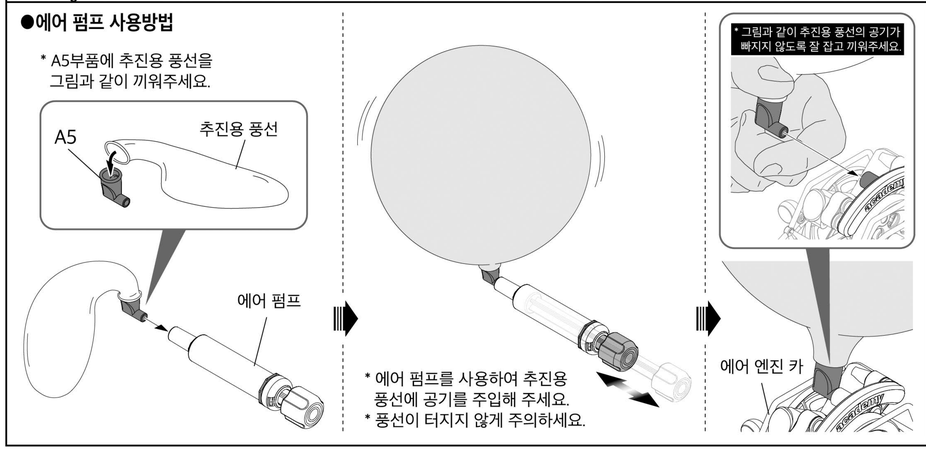

●다른 에어 펌프 사용방법 (선택)

* 여러종류의 에어 펌프를 사용할 수 있습니다.
* C13부품을 공기 주입구에 끼워서 사용합니다.

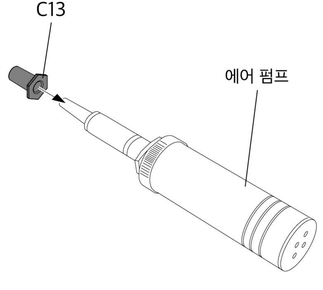

(시중에서 판매되는 여러 형태의 에어 펌프가 있습니다).

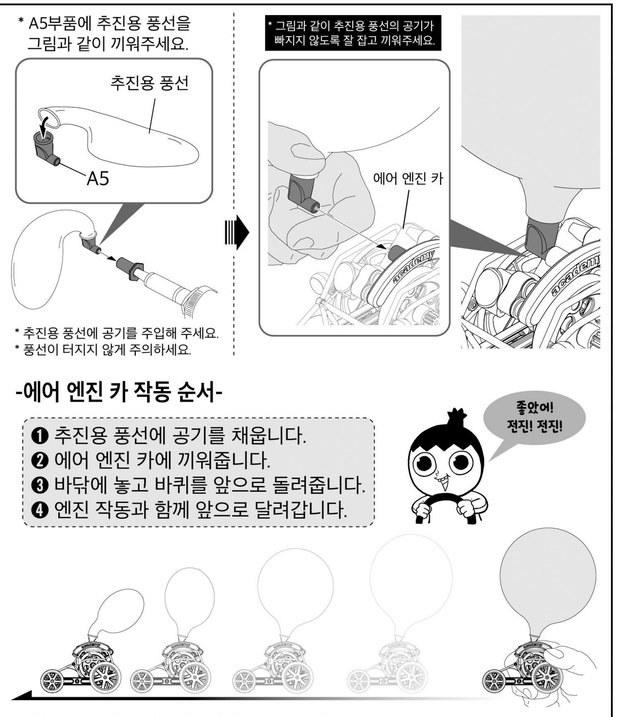

-에어 엔진 카 작동 순서-

❶ 추진용 풍선에 공기를 채웁니다.
❷ 에어 엔진 카에 끼워줍니다.
❸ 바닥에 놓고 바퀴를 앞으로 돌려줍니다.
❹ 엔진 작동과 함께 앞으로 달려갑니다.

* 추진용 풍선을 결합시켜주면 바로 공기가 빠져나가면서 에어 엔진 카가 움직입니다.
(추진용 풍선의 공기가 다 빠지면 에어 엔진 카가 멈춥니다.)

놀지마정신을 ©2020 신태훈, 나승훈 all rights reserved.

사용전 반드시 사용 설명서를 읽어주십시오. A/S 발생시 판매처 또는 (주) 아카데미과학 A/S센터로 연락주십시오. 제품의 임의적인 분해, 훼손, 개조는 A/S 대상에서 제외되며, 제품의 고장이 소비자 과실인 경우, 유상 A/S 처리됩니다.

– 아카데미과학 주소 : 경기도 의정부시 산단로 98번길 11 (용현동)
– 홈페이지 : www.academy.co.kr
– A/S센터 : 031 – 850 – 8555

ACADEMY HOBBY MODEL KITS
아카데미과학 ACADEMY PLASTIC MODEL CO., LTD

Copyright 2020 Academy Plastic Model Co.,Ltd.

ACADEMY HOBBY MODEL KITS
18183A

에어 엔진 카

ACADEMY STEM
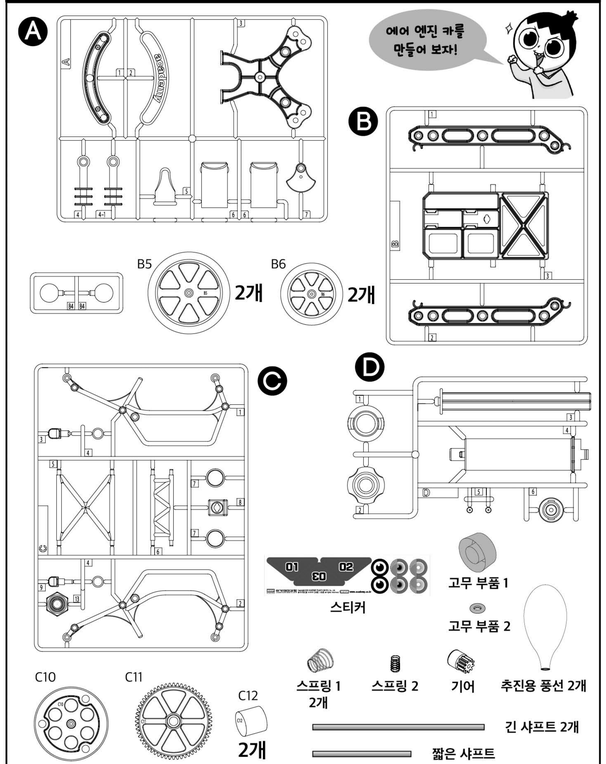
●에어 엔진 카 부품도